Werkzeughalter für CNC-Drehzentren Prisma DIN 69881 Katalog 8

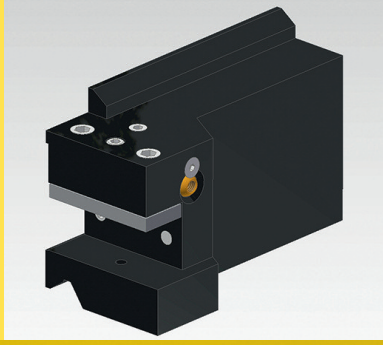

WENDEL

TECHNOLOGY YOU CAN TRUST

Unsere Produkte erfüllen auch höchste Erwartungen

Was nutzt die beste Maschine, wenn das Werkzeug nicht mithalten kann?
Wir sind stolz darauf, unseren Kunden angetriebene Werkzeuge mit bemerkenswert geringen Toleranzen bieten zu können.

Hochpräzise, langlebige Präzisionswerkzeuge, Werkzeugsysteme und Mehrspindelköpfe für Drehzentren und Bearbeitungszentren.
Ob mit oder ohne Antrieb, ob als Standardausführung oder als Sonderanfertigung.

Und damit es erst gar nicht hart auf hart kommt, werden bei uns alle Werkzeughalter einsatzgehärtet – und zwar komplett.
Nicht nur alle Funktionsflächen, sondern sämtliche Oberflächen trotzen zuverlässig dem Verschleiß.

Hochwertige, robuste Werkzeug-Garanten für lange Werkzeugstandzeiten und eine exakte Produktion:
Auf der ganzen Welt arbeiten anspruchsvolle Unternehmen mit den Qualitätswerkzeugen von Wendel.

WENDEL

TECHNOLOGY YOU CAN TRUST

Wendel GmbH Werkzeugbau

Hofgarten 5
D-72160 Horb
Fon: +49 (0) 74 51 / 55 27 - 0
Fax: +49 (0) 74 51 / 55 27 - 27

Mail: info@wendel-tools.de

Wendel GmbH - Vertriebsbüro Stuttgart

Reinhardtstraße 46
D-72649 Wolfschlugen
Fon: +49 (0) 70 22 / 26 17 82
Fax: +49 (0) 70 22 / 26 17 83

Mail: wendel.stuttgart@wendel-tools.de

Wendel GmbH - Vertriebsbüro Köln

Hüttenstraße 12
D-50374 Erftstadt
Fon: +49 (0) 22 35 / 9 87 79 34
Fax: +49 (0) 22 35 / 9 87 79 35

Mail: wendel.koeln@wendel-tools.de

Winkel Bohr- und Fräsköpfe für Bearbeitungszentren Katalog BAZ – INFO

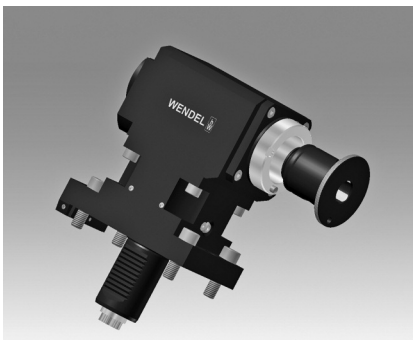

Modulares Werkzeugsystem HW – Wendel Katalog 9.180

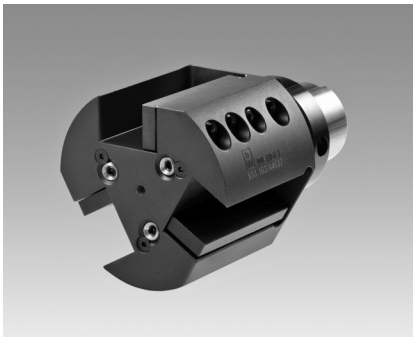

Modulares Werkzeugsystem HSK – DIN 69893 Katalog 9.650

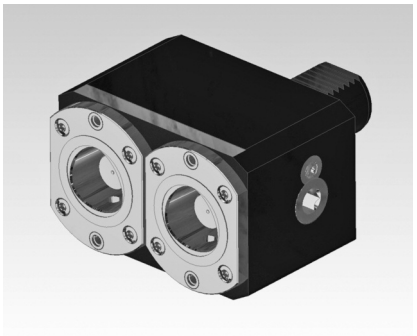

Modulares Werkzeugsystem Capto Katalog 9.750

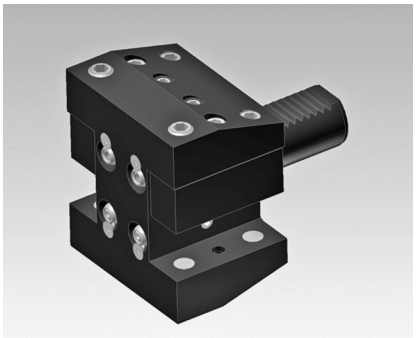

Werkzeughalter DIN 69880 Katalog 1 – 4

Kataloge für angetriebene Werkzeuge sind nach Antriebs- und Maschinentypen unterteilt.

Sprechen Sie uns an, wir lassen Ihnen gerne die entsprechenden Kataloge zukommen.

Beispiele für Capto - Prismenwerkzeughalter nach DIN 69881

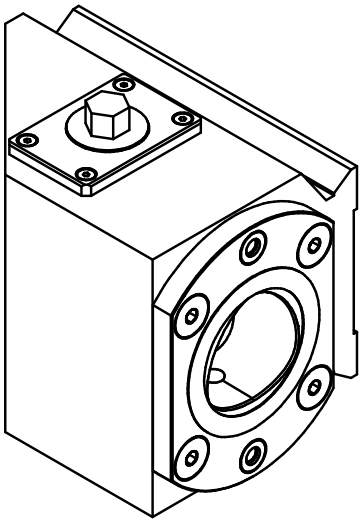

Prismen - Werkzeughalter
370.115-A5452
CAPTO - C8

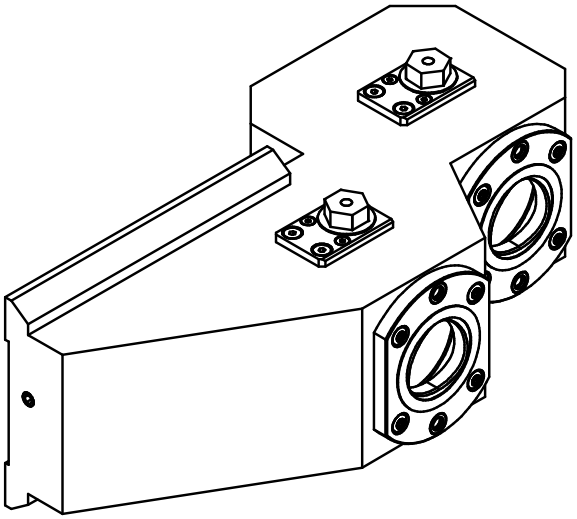

2-fach Prismen-Werkzeughalter
300.115-A5109
CAPTO - C5

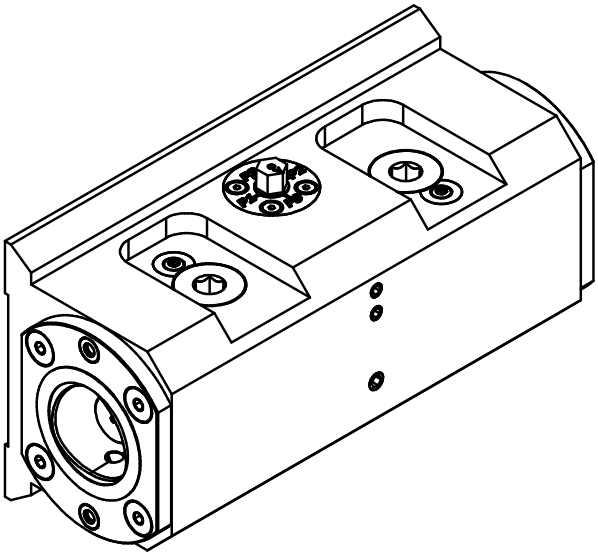

2-fach Prismen-Werkzeughalter
370.115-A5678
CAPTO - C5 + C6

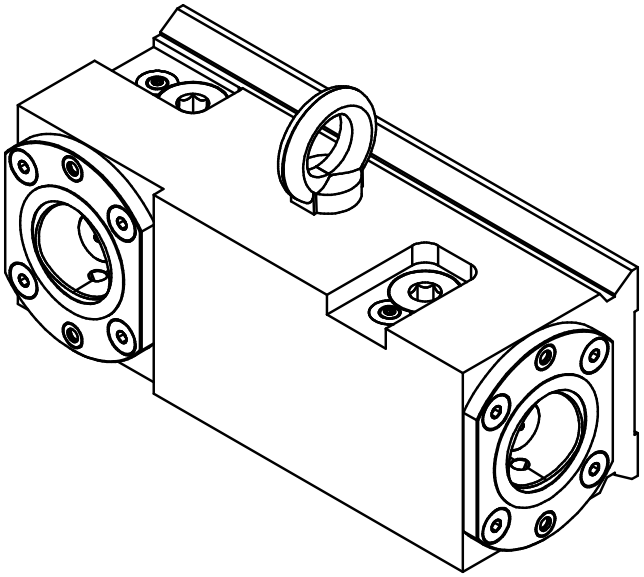

2-fach Prismen-Werkzeughalter
370.115-A5733
CAPTO - C6

weitere Sonderausführungen auf Anfrage

WENDEL GmbH Werkzeugbau www.wendel-tools.de
Hofgarten 5 72160 Horb Tel. +49(0)7451/5527-0 Fax +49(0)7451/5527-27

Beispiele für Werkzeuge mit CAPTO-Schnittstelle und CAPTO-Aufnahme

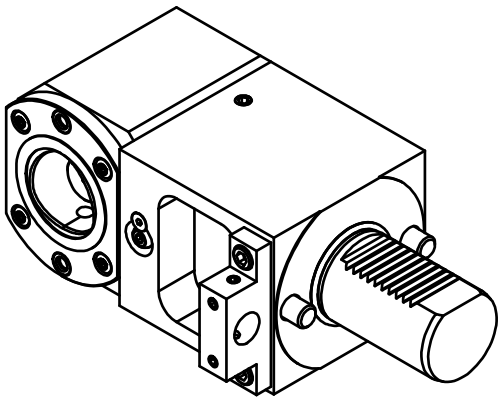

Capto - Werkzeughalter - VDI

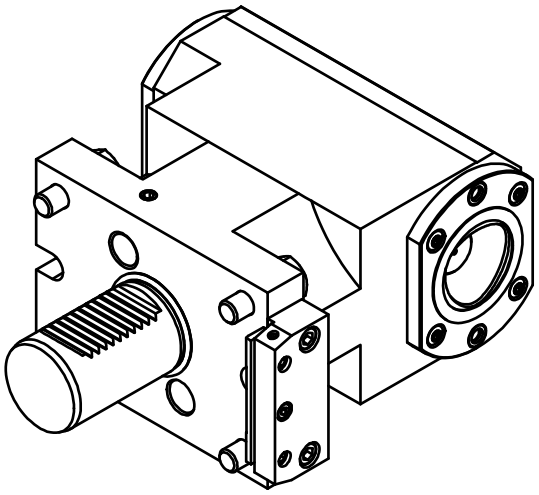

2-fach Capto - Werkzeughalter - VDI

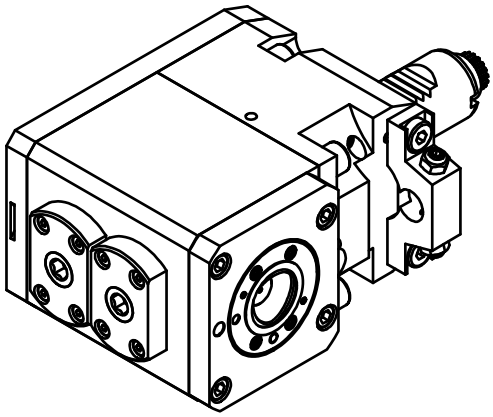

Doppel-Winkelfräskopf Capto C4

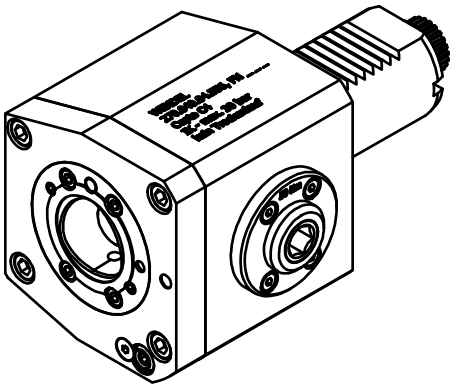

Axial - Fräskopf Capto C4

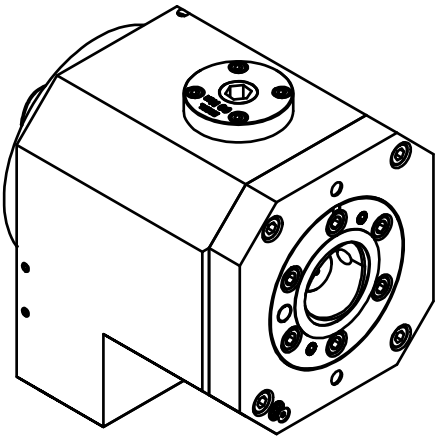

Axial - Fräskopf Capto C6

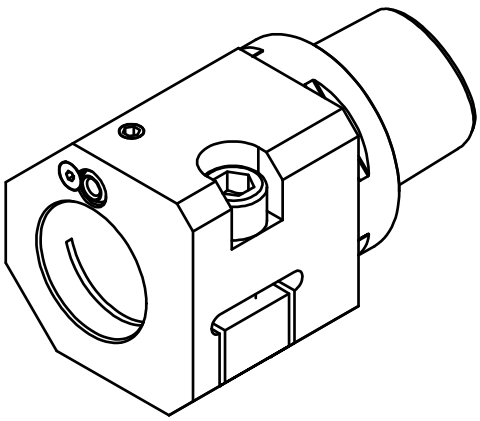

Capto - Bohrstangenaufnahme

CAPTO - Standardwerkzeuge siehe Katalog 9.750
Sonderausführungen auf Anfrage

WENDEL GmbH Werkzeugbau www.wendel-tools.de

Hofgarten 5 72160 Horb Tel. +49(0)7451/5527-0 Fax +49(0)7451/5527-27

Beispiele für Werkzeuge mit HSK-Schnittstelle und HSK-Aufnahme

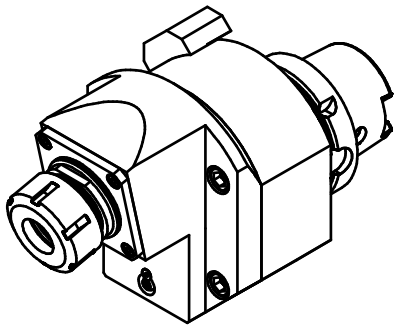

Winkel-Fräskopf für BAZ - HSK100A

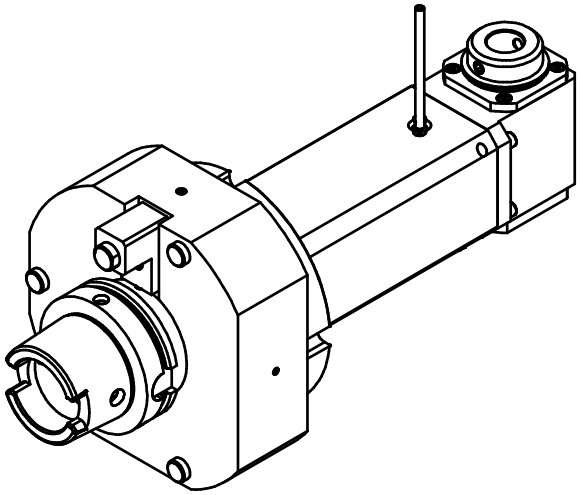

Winkel-Fräskopf für BAZ - HSK100A

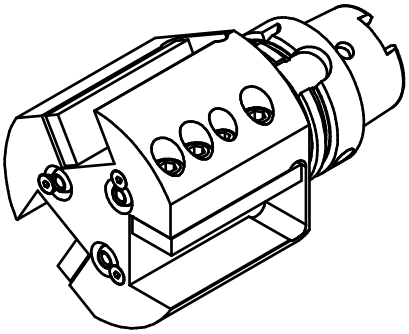

3-fach Werkzeughalter - HSK63A

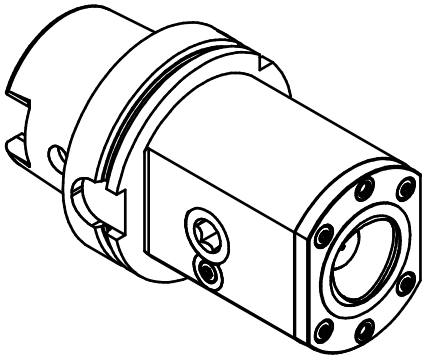

Capto - Werkzeughalter - HSK100A

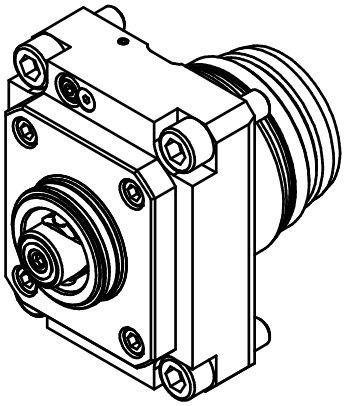

Axial - Fräskopf CDI - HSK50C

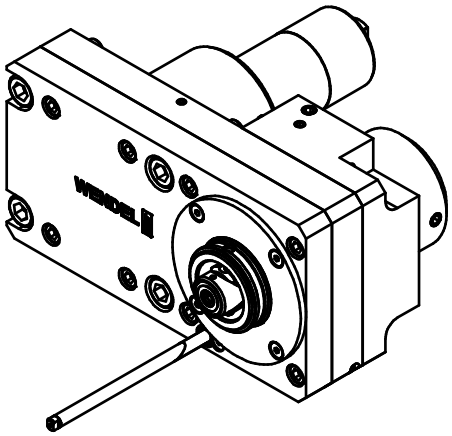

Desaxialer - Fräskopf CDI - HSK40C

HSK - Standardwerkzeuge siehe Katalog 9.650
Sonderausführungen auf Anfrage

WENDEL GmbH Werkzeugbau www.wendel-tools.de
Hofgarten 5 72160 Horb Tel. +49(0)7451/5527-0 Fax +49(0)7451/5527-27

Beispiele für Werkzeuge mit HW-Aufnahme

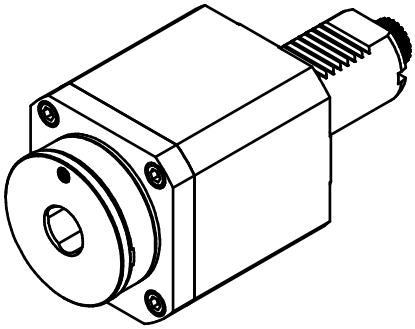

Axial-Fräskopf HW44 mit
HW-Einsatz - DIN 1835-B

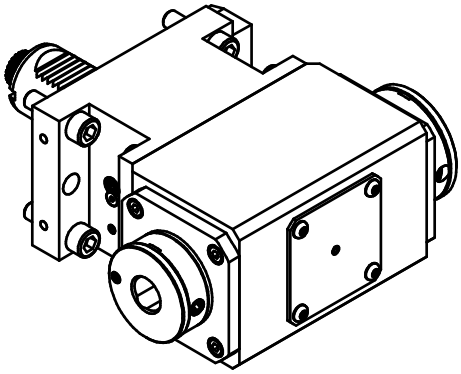

Doppel-Winkel-Fräskopf HW34/HW44
mit 2 HW-Einsätzen DIN 1835-B

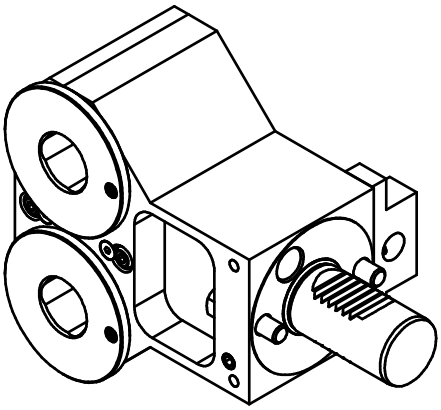

2-fach Werkzeughalter - HW44
mit 2 HW-Einsätzen - DIN 1835-B

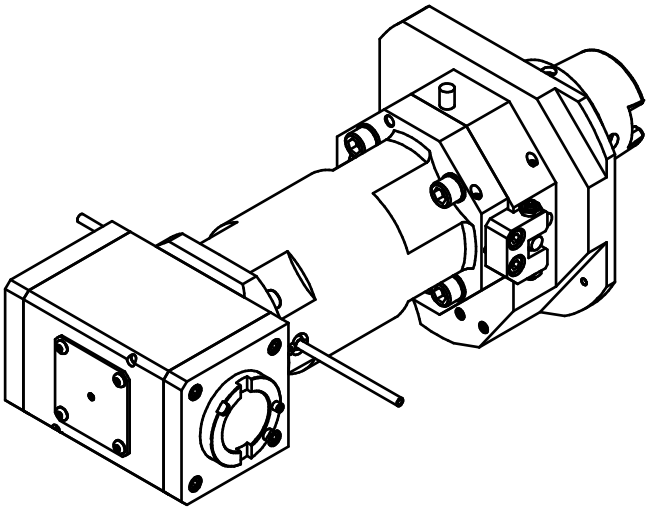

Doppel-Winkel-Fräskopf HW44
für BAZ mit HSK-100A

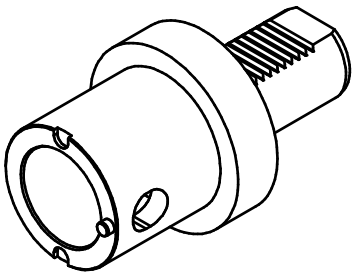

Einstelladapter VDI40 - HW44

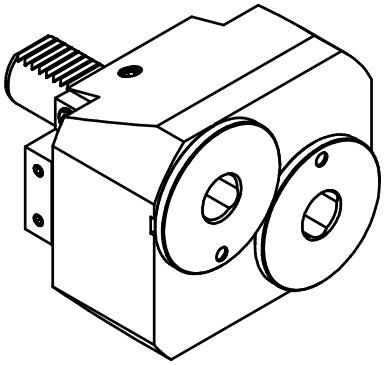

2-fach Werkzeughalter - HW44
mit 2 HW-Einsätzen - DIN 1835-B

HW - Standardwerkzeuge siehe Katalog 9.180
Sonderausführungen auf Anfrage

Das HW-System ist patentrechtlich geschützt

WENDEL GmbH Werkzeugbau www.wendel-tools.de
Hofgarten 5 72160 Horb Tel. +49(0)7451/5527-0 Fax +49(0)7451/5527-27

Prismenhalter NG 56 - NG 140 DIN 69881 (VDI 3425 BL. 3)
Dove tail tool holders
Ajustement prismatique

NC 301

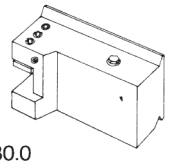

Radial-Werkzeughalter

Radial Toolholder

Porte-outil, radial

Seite, Page 80.0

NC 302

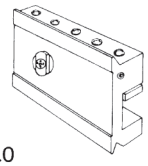

Axial-Werkzeughalter

Axial Toolholder

Porte-outil, axial
à gauche, à droite

Seite, Page 81.0

NC 343
NC 304
NC 345

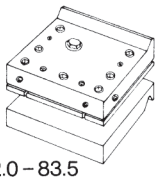

Mehrfach-Werkzeughalter
breit, schmal

Multi Toolholder
wide, narrow

Porte-outil, multiple large
etroit

Seite, Page 82.0 – 83.5

NC 306
NC 307
NC 308
NC 309

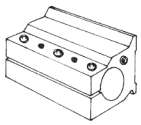

Bohrstangenhalter
lang, kurz

Boring Bar Holder
long Short

Porte-outil, pour
Barre d'Alésage long, court

Seite, Page 84.0 – 86.6

NC 310

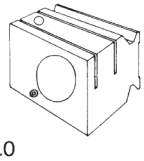

Bohrstangenhalter
radial

Boring Bar Holder
radial

Porte-outil pour
Barre d'Alésage

Seite, Page 85.0

NC 311

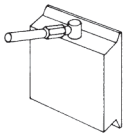

Kühlmittelverteiler

Coolant Adaptor

Distributeur de
Lubrification

Seite, Page 85.4

NC 313

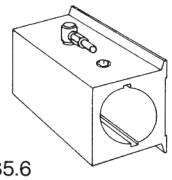

Stellhülsenaufnahme
kurz

Setting Sleeve Holder

Porte Douilles de
Réglage

Seite, Page 85.6

NC 314

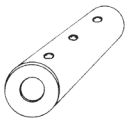

Reduzierbüchse

Reduction Bushes

Douille de Réduction

Seite, Page 86.0

NC 315

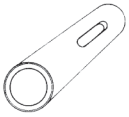

Reduzierhülse MK 1–6

Reduction Bushes

Douille de Réduction

Seite, Page 86.5

NC 316
Form WN

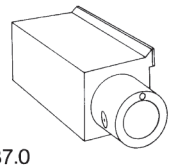

ABS – NC – Aufnahme
– Lizenz Komet –

Seite, Page 87.0

NC 320
NC 321

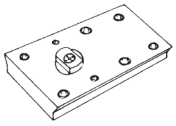

Werkzeughalterplatte
breit
schmal

Toolholder Plate
wide, narrow

Plaque de Porte-outil,
large, étroit

Seite, Page 87.4 – 87.6

NC 325

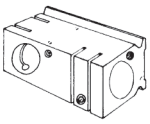

Doppel-
Bohrstangenhalter

Double Boring
Bar Holder

Porte-outil pour
Barre d'Alésage,
Double

Seite, Page 88.0

NC 327
NC 329

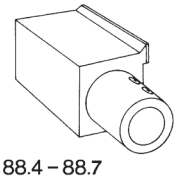

Wendeplattenbohreraufnahme,
zyl. mit Innenkühlung

"U" Drill Holder with
internal coolant channel

Porte Foret pour Foret
à Plaquettes

Seite, Page 88.4 – 88.7

NC 330

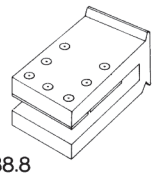

Mehrfach-Werkzeughalter,
lang

Multi Toolholder,
long

Porte-outil, multiple large
long

Seite, Page 88.8

WENDEL GmbH Werkzeugbau www.wendel-tools.de

Hofgarten 5 72160 Horb Tel. +49(0)7451/5527-0 Fax +49(0)7451/5527-27

Werkzeughalter mit Vierkant-Queraufnahme

Toolholder with square cross holder
Porte-outils avec porte transversale pour carrés

A 1

301.—

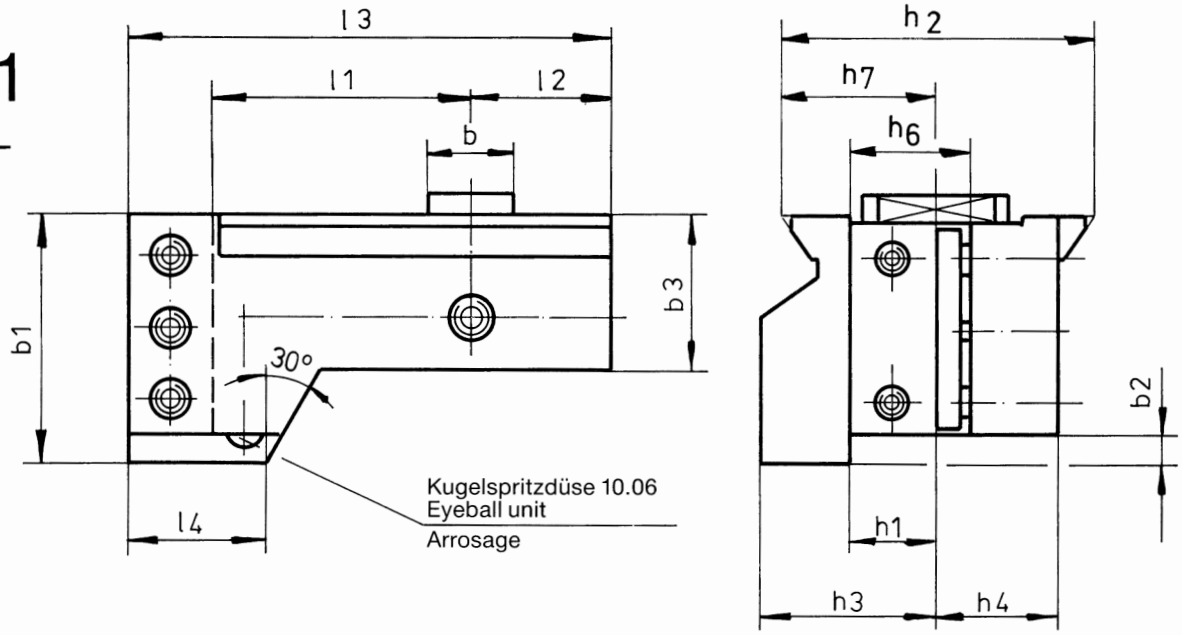

A 2

301.7–

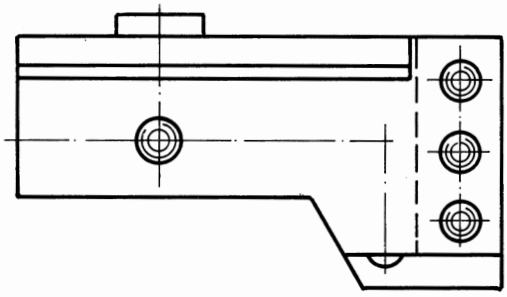

Prisma h_2	Form	b	b_1	b_2	b_3	h_1 -0,1	h_3	h_4	h_6 max.	h_7 ±0,05	l_1 0+0,5	l_2	l_3	l_4	Bestell-Nummer Part-No. Codification
56	A 1	16	50	6	32	**16**	40	19	22	28	49	31	94	34	**301.056.16**
56	A 2	16	50	6	32	**16**	40	19	22	28	49	31	94	34	**301.756.16**
72	A 1	20	63	6	40	**20**	43	27	29	36	49	39	110	45	**301.072.20**
72	A 2	20	63	6	40	**20**	43	27	29	36	49	39	110	45	**301.772.20**
90	A 1	25	72	9	40	**25**	50	35,5	34	45	73	39	138	45	**301.090.25**
90	A 2	25	72	9	40	**25**	50	35,5	34	45	73	39	138	45	**301.790.25**
115	A 1	25	85	9	50	**32**	60	40	41	57,5	112	49	191	50	**301.115.32**
115	A 2	25	85	9	50	**32**	60	40	41	57,5	112	49	191	50	**301.715.32**
140	A 1	25	110	12	60	**40**	78	57.5	53	70	115	59	209	55	**301.140.40**
140	A 2	25	110	12	60	**40**	78	57.5	53	70	115	59	209	55	**301.740.40**

Kühlschmierstoffzuführung durch Kugelspritzdüse, Anschluß für drehbare Rohrverschraubung (soweit techn. mögl.)
Feed of coolant by means of a ball spraying nozzle; with connection for revolving screwed pipe coupling (as far as it is technically possible)
Alimentation d'agent réfrigérant par un gicleur en forme de boule; avec un raccord pour des accouplements des tuyaux tournants (si possible technologiquement)

WENDEL GmbH Werkzeugbau www.wendel-tools.de
Hofgarten 5 72160 Horb Tel. +49(0)7451/5527-0 Fax +49(0)7451/5527-27

Werkzeughalter mit Vierkant-Längsaufnahme

Toolholder with square longitudinal holder
Porte-outils avec porte longitudinal pour carrés

B 2

302.—

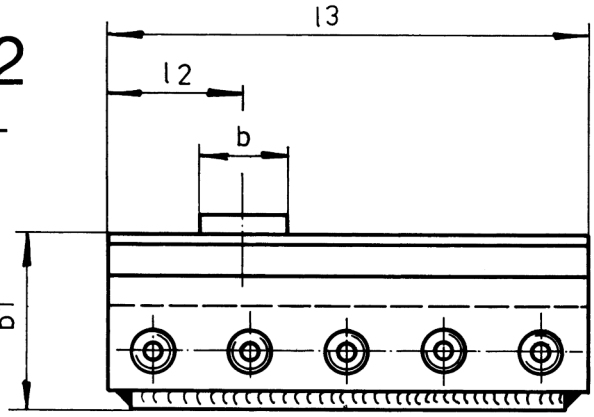

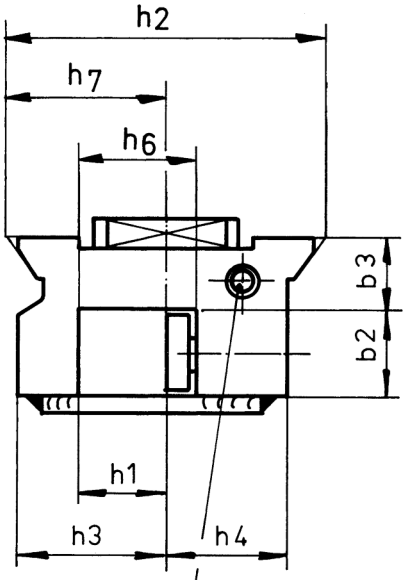

B 1

302.7–

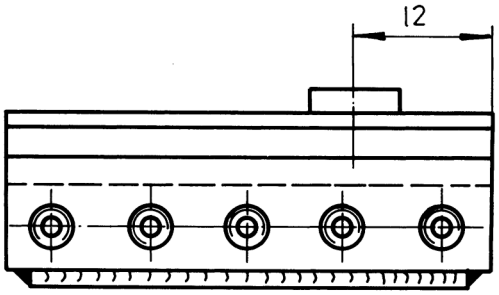

Beidseitig
Kugelspritzdüse 10.06
Eyeball unit
Arrosage

Prisma h_2	Form	b	b_1	b_2	b_3 +0,5	h_1 -0,1	h_3	h_4		h_6 max	h_7 ±0,05	l_2	l_3		Bestell-Nummer Part-No. Codification
56	B 2	16	39	20	16	**16**	26	19		22	28	31	94		**302.056.16**
56	B 1	16	39	20	16	**16**	26	19		22	28	31	94		**302.756.16**
72	B 2	20	47	26	16	**20**	34	27		29	36	39	110		**302.072.20**
72	B 1	20	47	26	16	**20**	34	27		29	36	39	110		**302.772.20**
90	B 2	25	49	26	18	**25**	42,5	35,5		34	45	39	118		**302.090.25**
90	B 1	25	49	26	18	**25**	42,5	35,5		34	45	39	118		**302.790.25**
115	B 2	25	56	33	18	**32**	55	40		41	57,5	49	123		**302.115.32**
115	B 1	25	56	33	18	**32**	55	40		41	57,5	49	123		**302.715.32**
140	B 2	25	67	42	20	**40**	67.5	57.5		53	70	59	160		**302.140.40**
140	B 1	25	67	42	20	**40**	67.5	57.5		53	70	59	160		**302.740.40**

Kühlschmierstoffzuführung durch Kugelspritzdüse, Anschluß für drehbare Rohrverschraubung (soweit techn. mögl.)
Feed of coolant by means of a ball spraying nozzle; with connection for revolving screwed pipe coupling (as far as it is technically possible)
Alimentation d'agent réfrigérant par un gicleur en forme de boule; avec un raccord pour des accouplements des tuyaux tournants (si possible technologiquement)

WENDEL GmbH Werkzeugbau www.wendel-tools.de
Hofgarten 5 72160 Horb Tel. +49(0)7451/5527-0 Fax +49(0)7451/5527-27

DIN 69881 Teil 4 Form C1-C2	**Werkzeughalter mit Vierkant-Mehrfachaufnahme** Toolholder with square multiple holder Porte-outils avec porte multiple pour carrés	**NC 343**

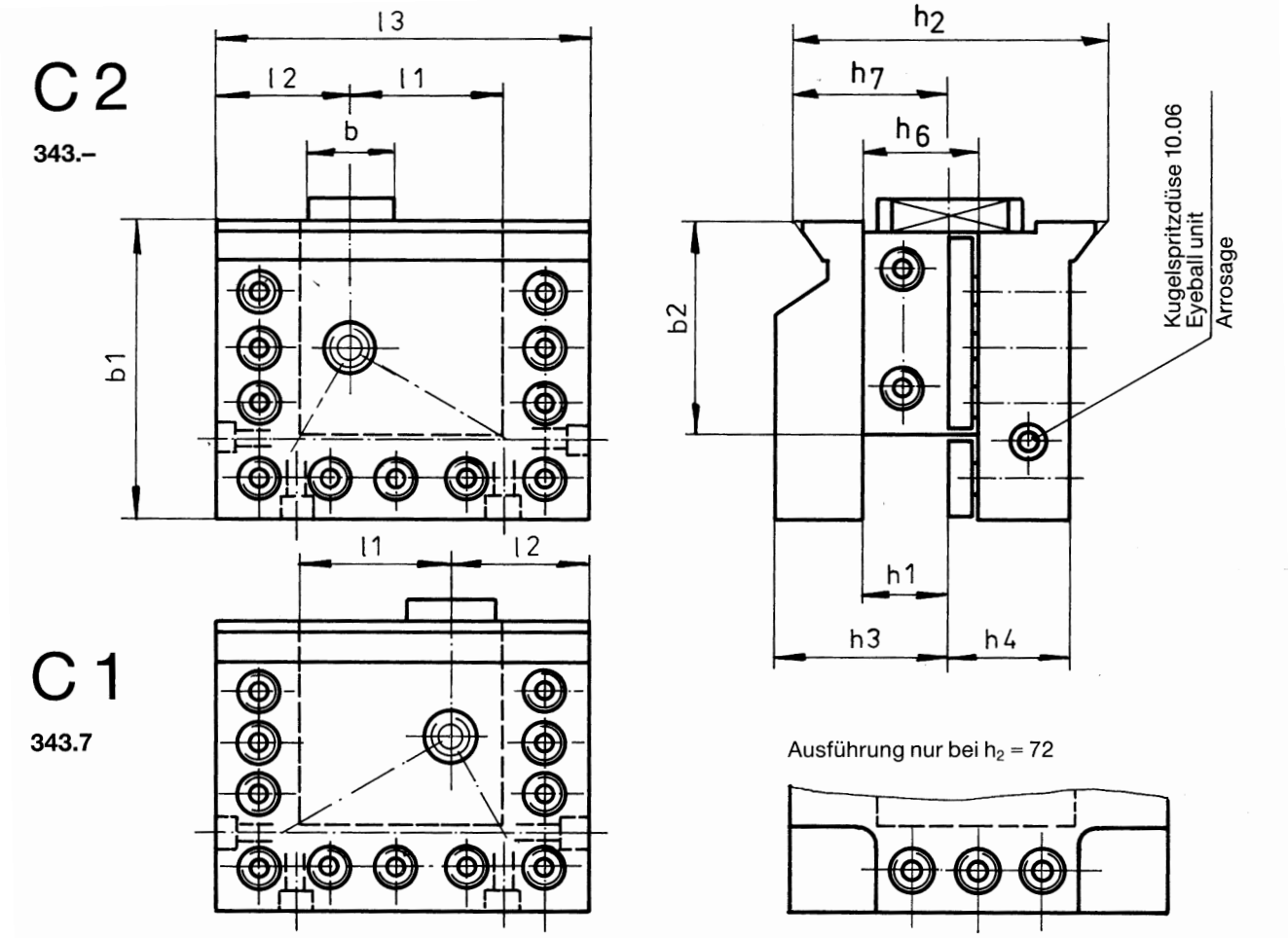

Prisma h_2	Form	b	b_1	b_2 +0,5		h_1 -0,1	h_3	h_4		h_6 max	h_7 ±0,05	l_1 +0,5	l_2	l_3	Bestell-Nummer Part-No. Codification
56	C 2	16	60	46		**16**	40	19		22	28	39	31	84	**343.056.16**
56	C 1	16	60	46		**16**	40	19		22	28	39	31	84	**343.756.16**
72	C 2	20	81	59		**20**	43	27		29	36	37	39	98	**343.072.20**
72	C 1	20	81	59		**20**	43	27		29	36	37	39	98	**343.772.20**
90	C 2	25	88	62		**25**	50	35,5		34	45	43	39	108	**343.090.25**
90	C 1	25	88	62		**25**	50	35,5		34	45	43	39	108	**343.790.25**
115	C 2	25	94	68		**32**	60	40		41	57,5	43	49	118	**343.115.32**
115	C 1	25	94	68		**32**	60	40		41	57,5	43	49	118	**343.715.32**
140	C 2	25	115	83		**40**	78	57,5		53	70	53	59	144	**343.140.40**
140	C 1	25	115	83		**40**	78	57,5		53	70	53	59	144	**343.740.40**

Kühlschmierstoffzuführung durch Kugelspritzdüse, Anschluß für drehbare Rohrverschraubung (soweit techn. mögl.)
Feed of coolant by means of a ball spraying nozzle; with connection for revolving screwed pipe coupling (as far as it is technically possible)
Alimentation d'agent réfrigérant par un gicleur en forme de boule; avec un raccord pour des accouplements des tuyaux tournants (si possible technologiquement)

Doppel-Radial-Werkzeughalter

Double-radial toolholder
Porte outil, double-radial

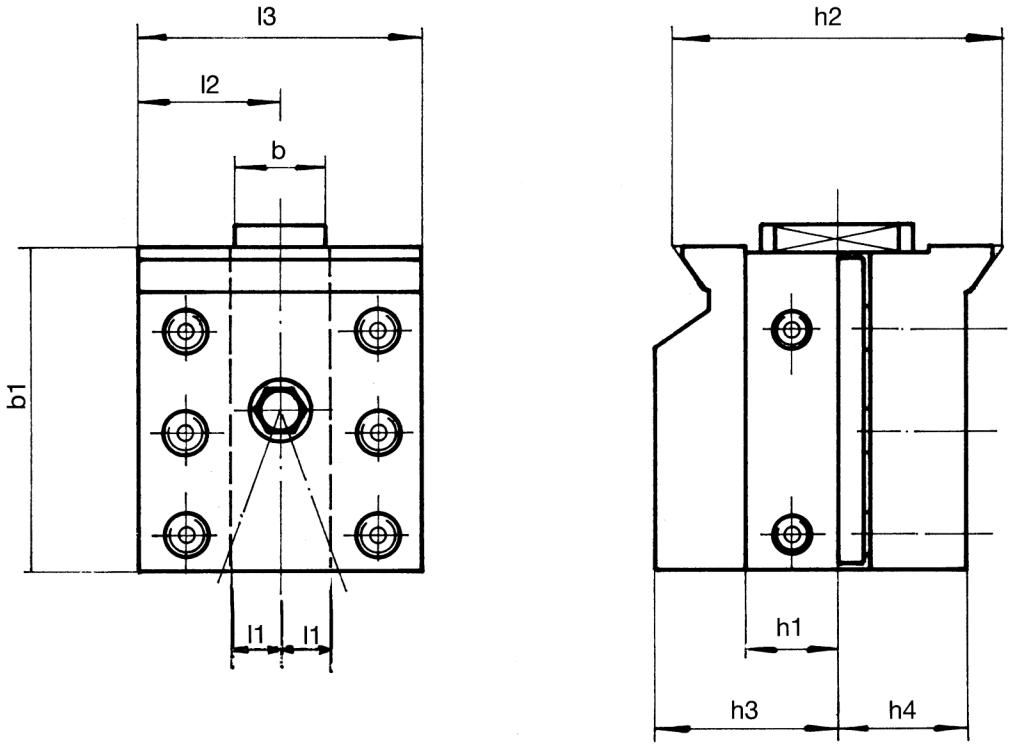

Prisma h_2	h_1	h_3	h_4		b	b_1		l_1 +0,5	l_2	l_3					Bestell-Nummer Part-No. Codification
72	20	43	27		20	81		17	39	78					**304.072.20**
90	25	50	35,5		25	88		13	39	78					**304.090.25**
115	32	60	40		25	94		23	49	98					**304.115.32**
140	40	78	57,5		25	115		27	59	118					**304.140.40**

Werkzeugkühlung: Kugelspritzdüse
Coolant: Eyeball unit
Refroidissement: Arrosage

Anschluß für drehbare Rohrverschraubung (soweit techn. möglich)
Connection for swilling pipe (where techn. possible)
Raccord pour tuyan raccordé par vis (autant que possible technique)

WENDEL GmbH Werkzeugbau www.wendel-tools.de
Hofgarten 5 72160 Horb Tel. +49(0)7451/5527-0 Fax +49(0)7451/5527-27

DIN 69881 Teil 4 Form C3	**Werkzeughalter mit Vierkant-Mehrfachaufnahme** Toolholder with square multiple holder Porte-outils avec porte multiple pour carrés	**NC 345**

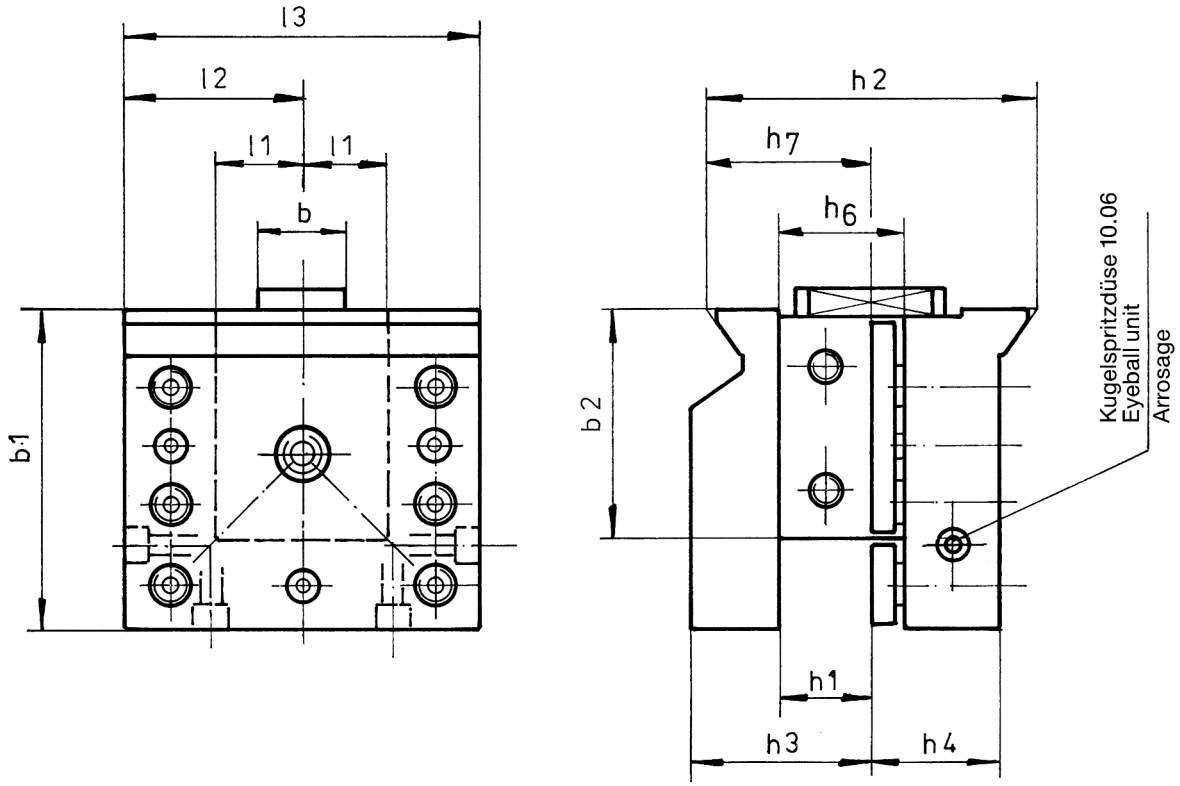

Prisma h_2	b	b_1	b_2 +0,5		h_1 -0,1	h_3	h_4		h_6 max	h_7 ±0,05	l_1 +0,5	l_2	l_3		Bestell-Nummer Part-No. Codification
56	16	60	46		**16**	40	19		22	28	17	31	62		**345.056.16**
72	20	81	59		**20**	43	27		29	36	17	39	78		**345.072.20**
90	25	88	62		**25**	50	35,5		34	45	23	49	98		**345.090.25**
115	25	94	68		**32**	60	40		41	57,5	23	49	98		**345.115.32**
140	25	115	83		**40**	78	57,5		53	70	27	59	118		**345.140.40**

Kühlschmierstoffzuführung durch Kugelspritzdüse, Anschluß für drehbare Rohrverschraubung (soweit techn. mögl.)
Feed of coolant by means of a ball spraying nozzle; with connection for revolving screwed pipe coupling (as far as it is technically possible)
Alimentation d'agent réfrigérant par un gicleur en forme de boule; avec un raccord pour des accouplements des tuyaux tournants (si possible technologiquement)

WENDEL GmbH Werkzeugbau www.wendel-tools.de
Hofgarten 5 72160 Horb Tel. +49(0)7451/5527-0 Fax +49(0)7451/5527-27

DIN 69881 Teil 5 Form D3	**Bohrstangenhalter** Boring bar holder Porte-outil pour barre d'alésage	NC 306 NC 307

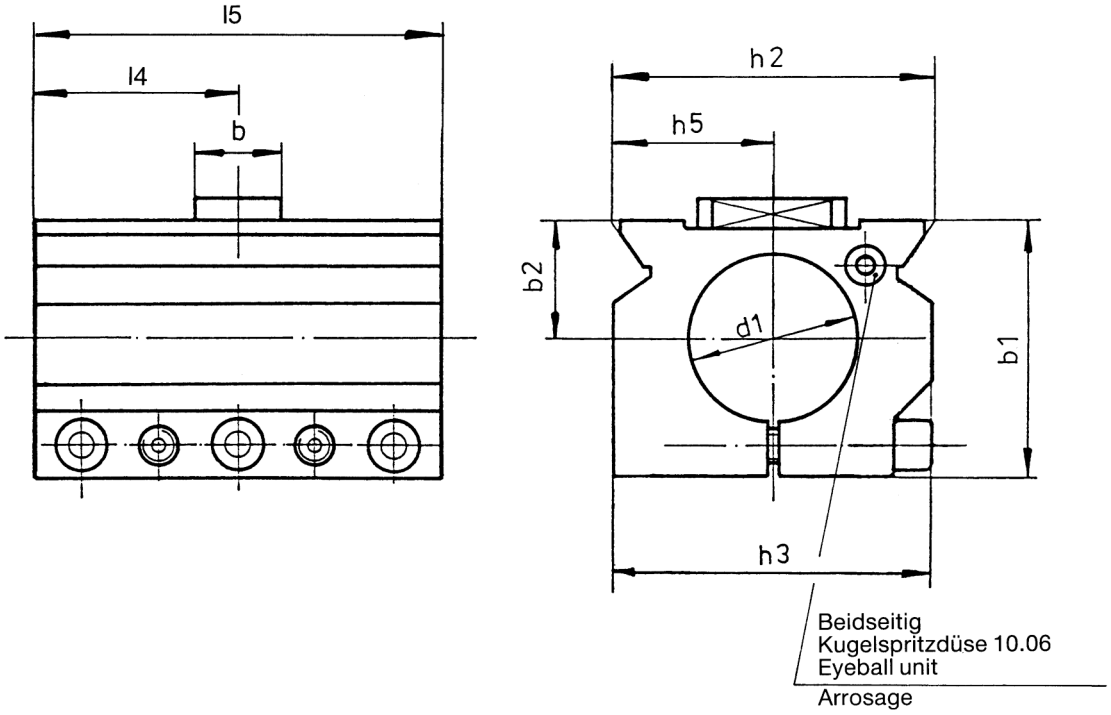

Prisma h_2	d_1 h_7		b	b_1	b_2		h_3	h_5		l_4	l_5				Bestell-Nummer Part-No. Codification
56	32		16	65	30		56	28		59	118				**306.056.32**
56	40		16	65	30		56	28		59	118				**307.056.40**
72	40		20	76	35		72	36		75	150				**306.072.40**
72	50		20	76	35		72	36		75	150				**307.072.50**
90	50		25	94	45		90	45		99	198				**306.090.50**
90	60		25	94	45		90	45		99	198				**307.090.60**
115	50		25	94	45		93	57.5		99	198				**306.115.50**
115	60		25	94	45		93	57.5		99	198				**306.115.60**
115	80		25	115	55		115	57.5		99	198				**307.115.80**
140	80		25	125	60		115	70		119	238				**306.140.80**
140	100		25	145	70		140	70		119	238				**307.140.10**

Kühlschmierstoffzuführung durch Kugelspritzdüse, Anschluß für drehbare Rohrverschraubung (soweit techn. mögl.)
Feed of coolant by means of a ball spraying nozzle; with connection for revolving screwed pipe coupling (as far as it is technically possible)
Alimentation d'agent réfrigérant par un gicleur en forme de boule; avec un raccord pour des accouplements des tuyaux tournants (si possible technologiquement)

WENDEL GmbH Werkzeugbau www.wendel-tools.de
Hofgarten 5 72160 Horb Tel. +49(0)7451/5527-0 Fax +49(0)7451/5527-27

Bohrstangenhalter, kurz

Boring bar holder, short
Porte-outil pour barre d'alésage, court

D 1

308.—

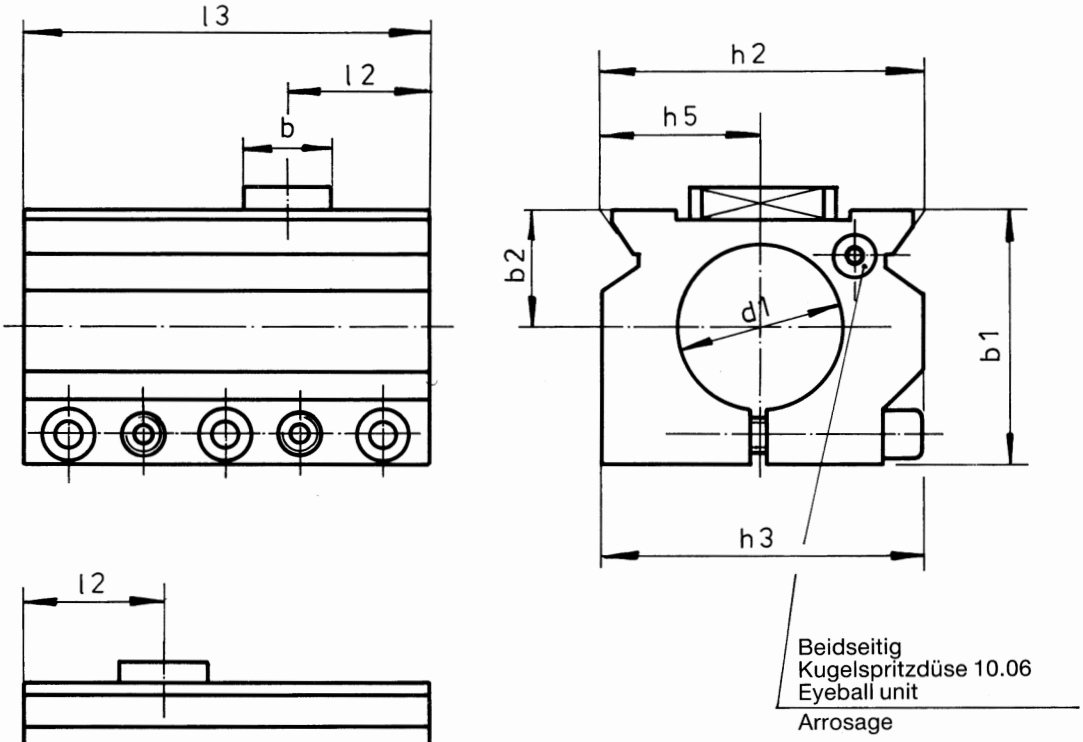

D 2

308.7–

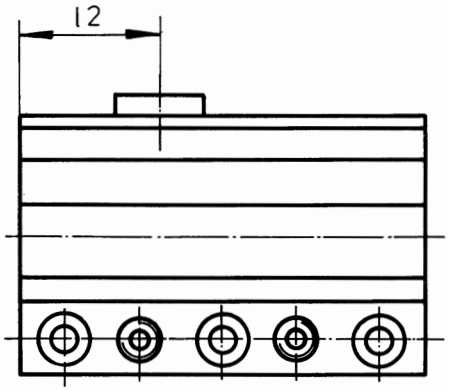

Prisma h_2	Form	d_1 H_7	b	b_1	b_2	h_3	h_5	l_2	l_3	Bestell-Nummer Part-No. Codification
56	D 1	32	16	65	30	56	28	31	94	**308.056.32**
56	D 2	32	16	65	30	56	28	31	94	**308.756.32**
72	D 1	40	20	76	35	72	36	39	110	**308.072.40**
72	D 2	40	20	76	35	72	36	39	110	**308.772.40**
90	D 1	50	25	94	45	90	45	39	138	**308.090.50**
90	D 2	50	25	94	45	90	45	39	138	**308.790.50**
115	D 1	60	25	94	45	93	57.5	49	148	**308.115.60**
115	D 2	60	25	94	45	93	57.5	49	148	**308.715.60**
140	D 1	80	25	125	60	115	70	59	178	**308.140.80**
140	D 2	80	25	125	60	115	70	59	178	**308.740.80**

Kühlschmierstoffzuführung durch Kugelspritzdüse, Anschluß für drehbare Rohrverschraubung (soweit techn. mögl.)
Feed of coolant by means of a ball spraying nozzle; with connection for revolving screwed pipe coupling (as far as it is technically possible)
Alimentation d'agent réfrigérant par un gicleur en forme de boule; avec un raccord pour des accouplements des tuyaux tournants (si possible technologiquement)

WENDEL GmbH Werkzeugbau www.wendel-tools.de
Hofgarten 5 72160 Horb Tel. +49(0)7451/5527-0 Fax +49(0)7451/5527-27

Bohrstangenhalter, kurz

Boring bar holder, short
Porte-outil pour barre d'alésage, court

D 1

309.—

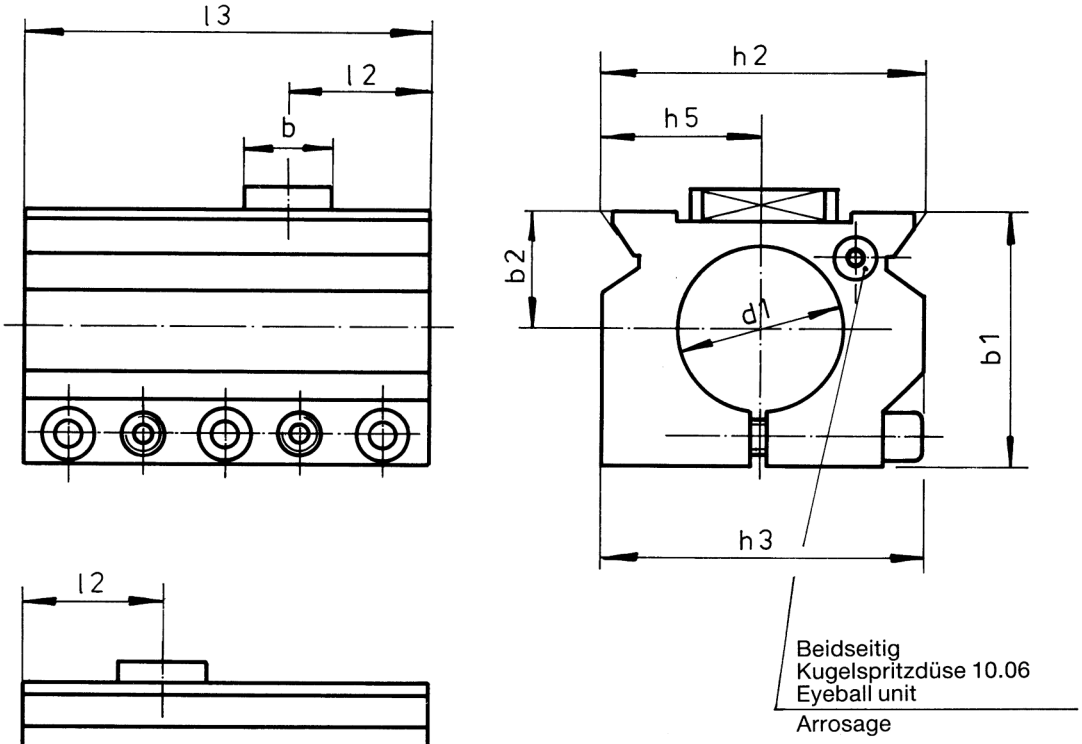

D 2

309.7–

Prisma h_2	Form	d_1 H_7	b	b_1	b_2	h_3	h_5	l_2	l_3	Bestell-Nummer Part-No. Codification
56	D 1	40	16	65	30	56	28	31	94	**309.056.40**
56	D 2	40	16	65	30	56	28	31	94	**309.756.40**
72	D 1	50	20	76	35	72	36	39	110	**309.072.50**
72	D 2	50	20	76	35	72	36	39	110	**309.772.50**
90	D 1	60	25	94	45	90	45	39	138	**309.090.60**
90	D 2	60	25	94	45	90	45	39	138	**309.790.60**
115	D 1	80	25	115	55	115	57.5	49	148	**309.115.80**
115	D 2	80	25	115	55	115	57.5	49	148	**309.715.80**
140	D 1	100	25	145	70	140	70	59	178	**309.140.10**
140	D 2	100	25	145	70	140	70	59	178	**309.740.10**

Kühlschmierstoffzuführung durch Kugelspritzdüse, Anschluß für drehbare Rohrverschraubung (soweit techn. mögl.)
Feed of coolant by means of a ball spraying nozzle; with connection for revolving screwed pipe coupling (as far as it is technically possible)
Alimentation d'agent réfrigérant par un gicleur en forme de boule; avec un raccord pour des accouplements des tuyaux tournants (si possible technologiquement)

WENDEL GmbH Werkzeugbau www.wendel-tools.de
Hofgarten 5 72160 Horb Tel. +49(0)7451/5527-0 Fax +49(0)7451/5527-27

DIN 69881 Teil 1	**Bohrstangenhalter** Boring bar holder Porte-outil pour barre d'alésage	NC 310 Form WN

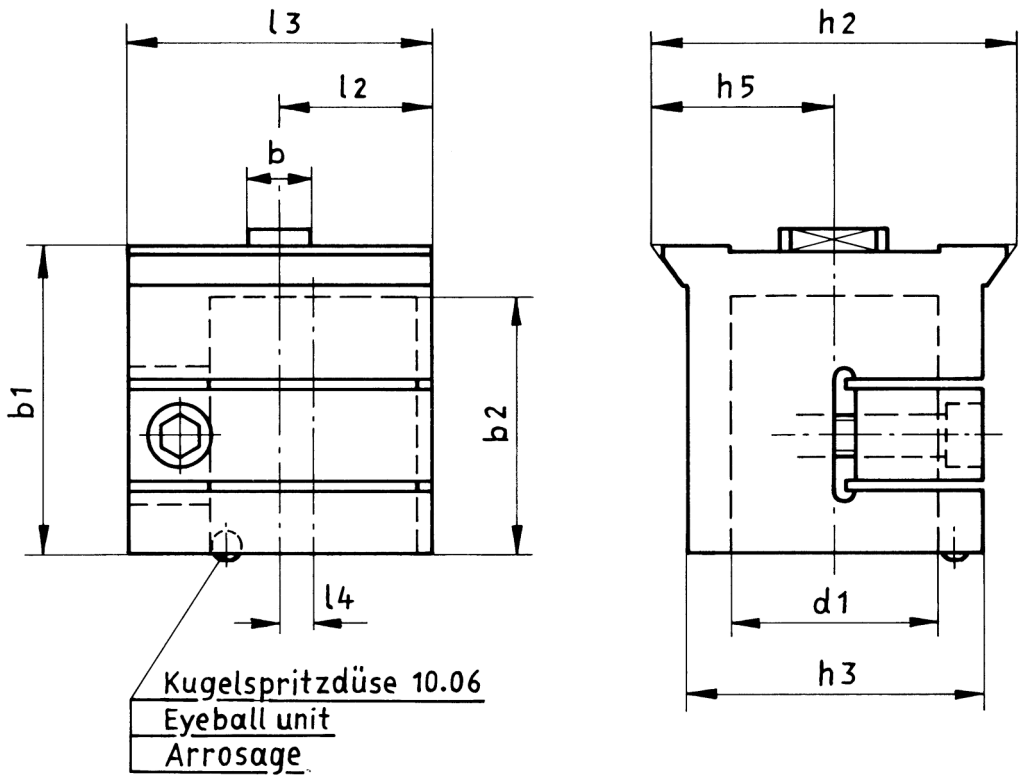

Prisma h_2	d_1 H_7		b	b_1	b_2		h_3	h_5		l_2	l_3	l_4			Bestell-Nummer Part-No. Codification
56	32		16	65	50		39	28		31	62	8			**310.056.32**
72	40		20	65	50		53	36		39	78	10			**310.072.40**
90	50		25	80	60		71	45		49	98	12,5			**310.090.50**
115	60		25	94	75		93	57.5		49	98	12,5			**310.115.60**
140	60		25	120	100		93	70		59	118	12,5			**310.140.60**
140	80		25	120	100		115	70		59	118	12,5			**310.140.80**

Nur für runde Werkzeuge, ohne Abflachung.

Kühlmittelverteiler

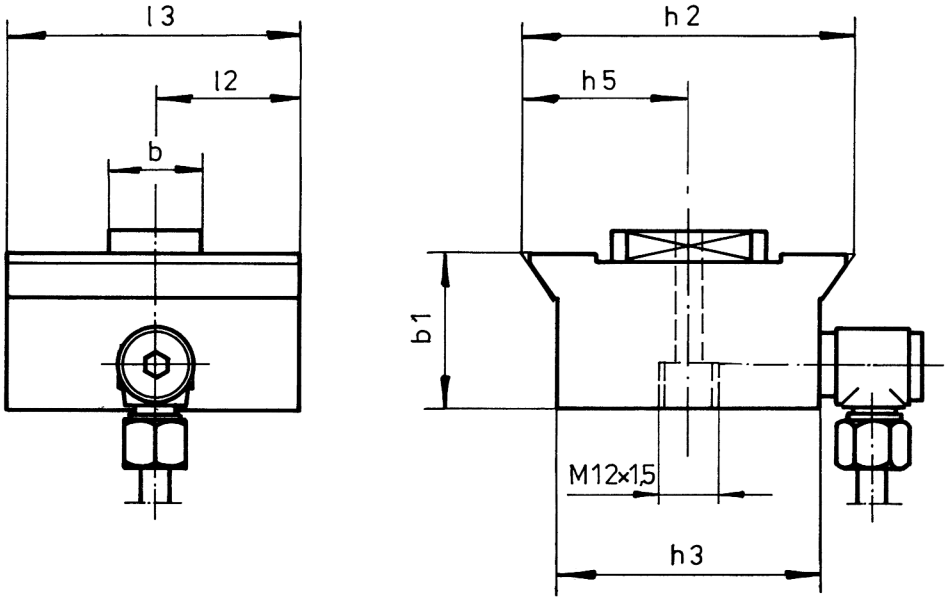

Prisma h_2	b	b_1		h_3	h_5			l_2	l_3						Bestell-Nummer Part-No. Codification
56	16	38		39	28			34	68						**311.056.00**
72	20	34		53	36			34	68						**311.072.00**
90	25	42		71	45			39	78						**311.090.00**
115	25	54		93	57,5			49	98						**311.115.00**
140	25	60		115	70			59	118						**311.140.00**

Stellhülsenaufnahme für Stellhülsen DIN 6327

Adjusting sleeve holder
Porte douilles de réglage

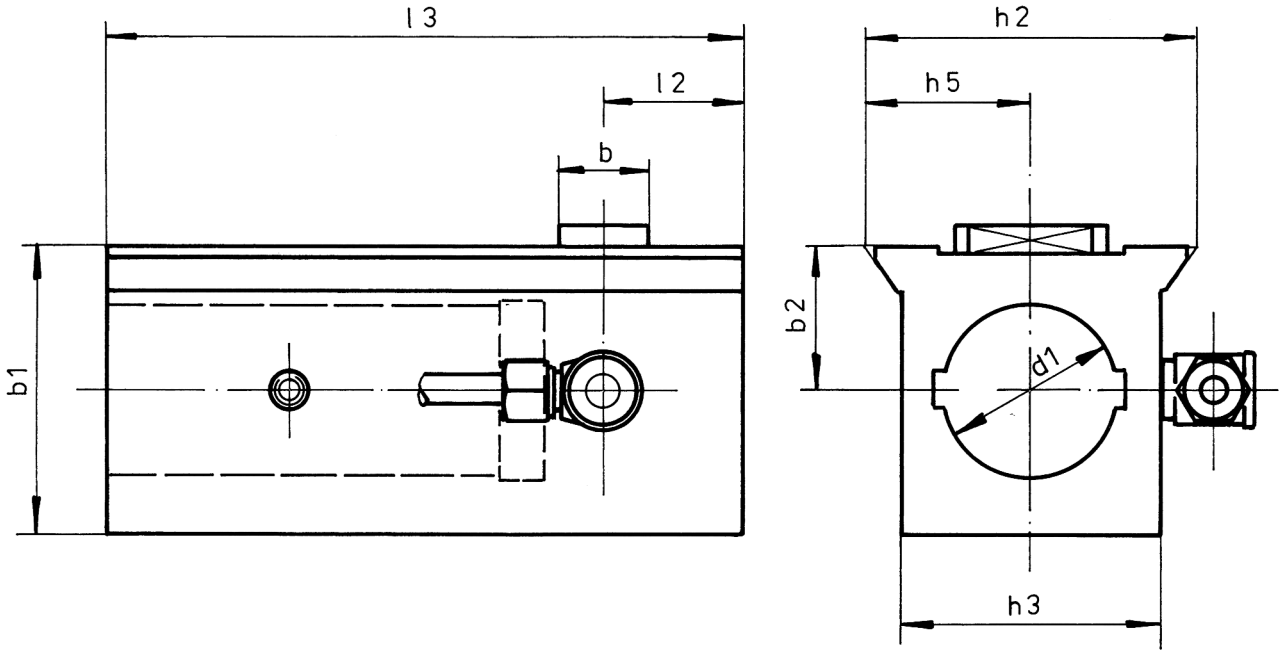

Prisma h_2	d_1 H_7		b	b_1	b_2		h_3	h_5		l_2	l_3				Bestell-Nummer Part-No. Codification
56	36		16	58	30		52	28		31	153				**313.056.36**
72	36		20	58	30		52	36		39	162				**313.072.36**
90	48		25	80	40		71	45		39	184				**313.090.48**
115	48		25	80	40		93	57,5		49	224				**313.115.48**
140	48		25	80	40		115	70		49	224				**313.140.48**

Werkzeugkühlung: Alle Stellhülsenaufnahmen sind mit einer drehbaren Rohrverschraubung und einem Kühlmittelrohr ausgerüstet.

WENDEL GmbH Werkzeugbau www.wendel-tools.de
Hofgarten 5 72160 Horb Tel. +49(0)7451/5527-0 Fax +49(0)7451/5527-27

Reduzierbuchsen

Reduction bushes
Douille de reduction

NC 314
Form WN

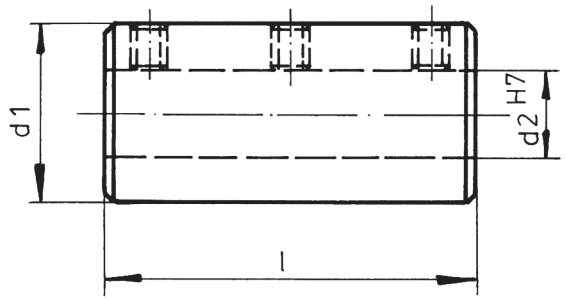

A

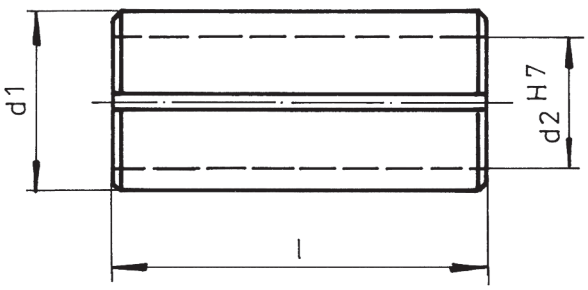

B

	d_1	d_2	l	Ausf.		Bestell-Nummer Part-No. Codification	d_1	d_2	l	Ausf.		Bestell-Nummer Part-No. Codification
	32	10	60	A		**314.032.10**	60	15	115	A		**314.060.15**
	32	12	60	A		**314.032.12**	60	16	115	A		**314.060.16**
	32	15	60	A		**314.032.15**	60	20	115	A		**314.060.20**
	32	16	60	A		**314.032.16**	60	25	115	A		**314.060.25**
	32	20	60	A		**314.032.20**	60	32	115	A		**314.060.32**
	32	25	60	B		**314.032.25**	60	40	115	A		**314.060.40**
							60	50	115	B		**314.060.50**
	40	10	80	A		**314.040.10**						
	40	12	80	A		**314.040.12**	80	32	130	A		**314.080.32**
	40	15	80	A		**314.040.15**	80	40	130	A		**314.080.40**
	40	16	80	A		**314.040.16**	80	50	130	A		**314.080.50**
	40	20	80	A		**314.040.20**	80	60	130	B		**314.080.60**
	40	25	80	A		**314.040.25**						
	40	32	80	B		**314.040.32**	100	50	170	A		**314.100.50**
							100	60	170	A		**314.100.60**
	50	10	100	A		**314.050.10**	100	80	170	B		**314.100.80**
	50	12	100	A		**314.050.12**						
	50	15	100	A		**314.050.15**						
	50	16	100	A		**314.050.16**						
	50	20	100	A		**314.050.20**						
	50	25	100	A		**314.050.25**						
	50	32	100	A		**314.050.32**						
	50	40	100	B		**314.050.40**						

WENDEL GmbH Werkzeugbau www.wendel-tools.de
Hofgarten 5 72160 Horb Tel. +49(0)7451/5527-0 Fax +49(0)7451/5527-27

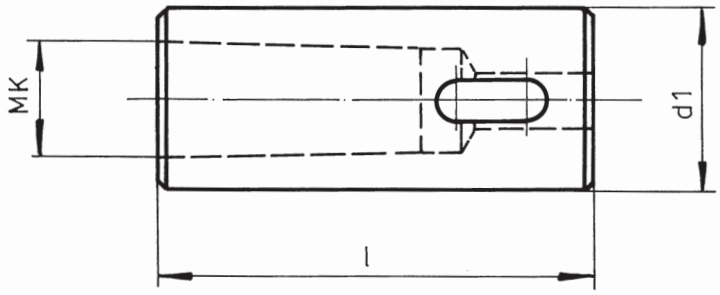

	d_1	MK	l			Bestell-Nummer Part-No. Codification	d_1	MK	l			Bestell-Nummer Part-No. Codification
	32	2	95			**315.032.02**						
	32	3	92			**315.032.03**	60	3	150			**315.060.03**
							60	4	150			**315.060.04**
	40	1	95			**315.040.01**	60	5	150			**315.060.05**
	40	2	95			**315.040.02**	80	3	150			**315.080.03**
	40	3	92			**315.040.03**	80	4	150			**315.080.04**
	40	4	118			**315.040.04**	80	5	150			**315.080.05**
	50	2	118			**315.050.02**	100	4	180			**315.100.04**
	50	3	118			**315.050.03**	100	5	180			**315.100.05**
	50	4	118			**315.050.04**	100	6	215			**315.100.06**

ABS-NC-Aufnahme
– Lizenz Komet –

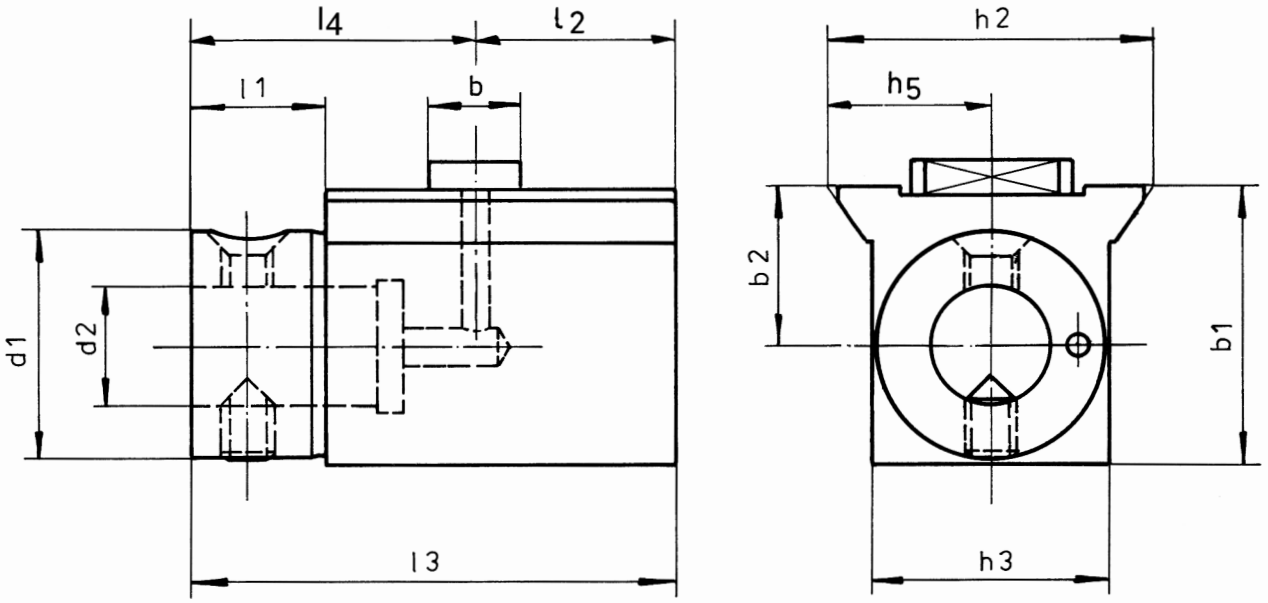

Prisma h_2	d_1	d_2		h_3	h_5	b	b_1	b_2		l_1	l_2	l_3	l_4		Bestell-Nummer Part-No. Codification
72	50	28		53	36	20	62	35		30	39	110	71		**316.072.50 ABS**
90	50	28		71	45	25	72	45		30	39	138	99		**316.090.50 ABS**
90	63	34		71	45	25	78	45		40	39	138	99		**316.090.63 ABS**
115	50	28		93	57,5	25	72	45		30	49	148	99		**316.115.50 ABS**
115	63	34		93	57,5	25	78	45		40	49	148	99		**316.115.63 ABS**
115	80	46		93	57,5	25	88	45		45	49	148	99		**316.115.80 ABS**
140	50	28		115	70	25	88	60		30	59	178	119		**316.140.50 ABS**
140	63	34		115	70	25	95	60		40	59	178	119		**316.140.63 ABS**
140	80	46		115	70	25	102	60		45	59	178	119		**316.140.80 ABS**
140	100	56		115	70	25	112	60		60	59	178	119		**316.140.10 ABS**

Werkzeugkühlung: Durch die Aufnahmebohrung d_2.

Ausführung: Ganz einsatzgehärtet 58±2 HRC, Zugfestigkeit >900 N/mm², geschliffen und brüniert
Execution: Totally hardened 58±2 HRC, tensile strength >N/mm², grinded and browning antirust treatment
Exécution: Complètement trempé 58±2 HRC, résistance à la traction >900 N/mm², meulé et bruni

DIN 69881 Teil 1	**Werkzeughalterplatte** Toolholder plate Plaque de porte-outil	NC 320 Form WN

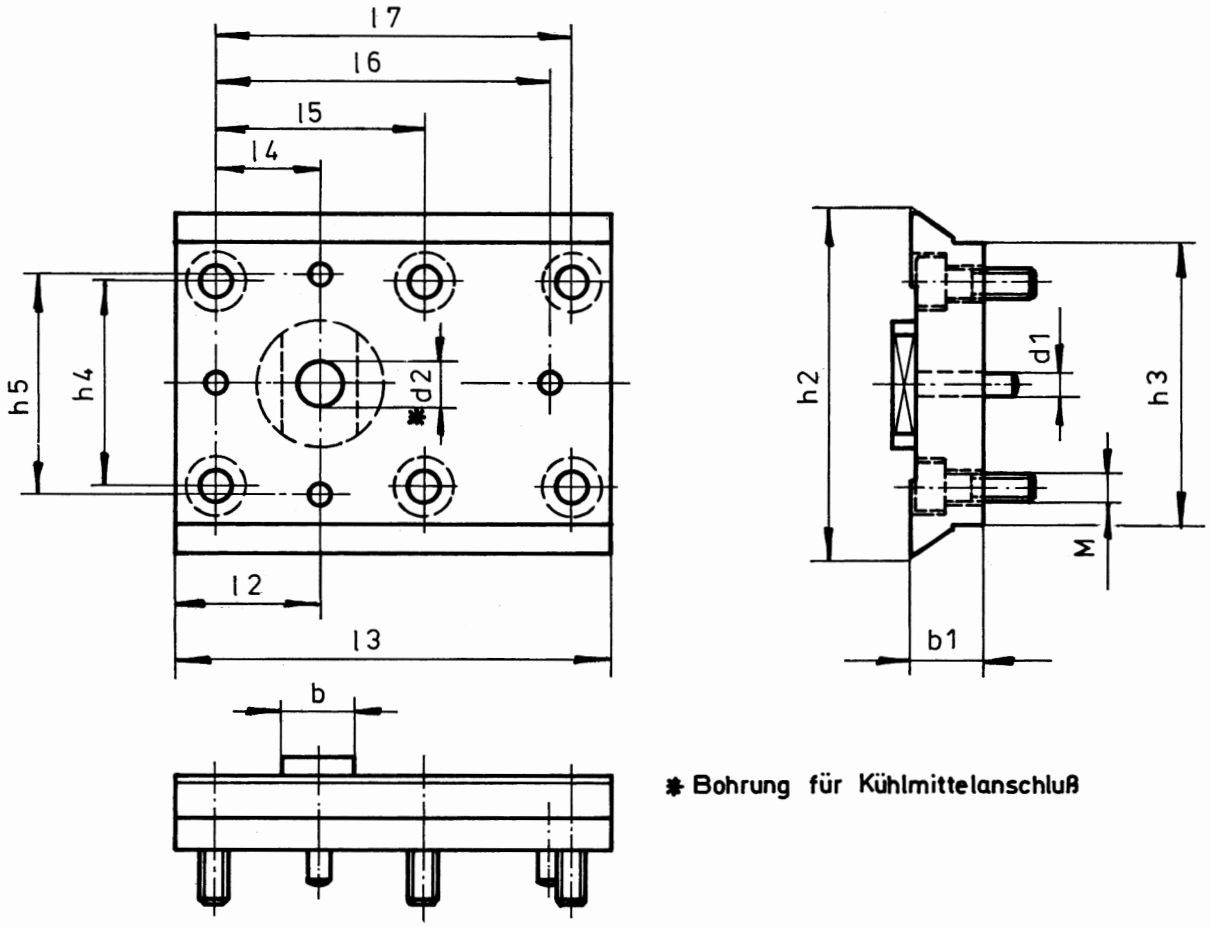

Prisma h_2	d_1	d_2	b	b_1	h_3	h_4	h_5	l_2	l_3	l_4	l_5	l_6	l_7	M	Bestell-Nummer Part-No. Codification
72	6	13	20	20	53	30	40	39	98	25	–	70	70	M 8	**320.072.00**
90	8	16	25	25	71	55	55	39	115	25	50	87	87	M 10	**320.090.00**
115	8	16	25	25	93	70	70	49	148	35	70	115	120	M 10	**320.115.00**
140	10	16	25	35	115	90	90	59	200	45	90	172	172	M 12	**320.140.00**

Ausführung: Ganz einsatzgehärtet 58±2 HRC, Zugfestigkeit >900 N/mm², geschliffen und brüniert
Execution: Totally hardened 58±2 HRC, tensile strength >N/mm², grinded and browning antirust treatment
Exécution: Complètement trempé 58±2 HRC, résistance à la traction >900 N/mm², meulé et bruni

WENDEL GmbH Werkzeugbau www.wendel-tools.de
Hofgarten 5 72160 Horb Tel. +49(0)7451/5527-0 Fax +49(0)7451/5527-27

DIN 69881 Teil 1	**Werkzeughalterplatte** Toolholder plate Plaque de porte-outil	NC 321 Form WN

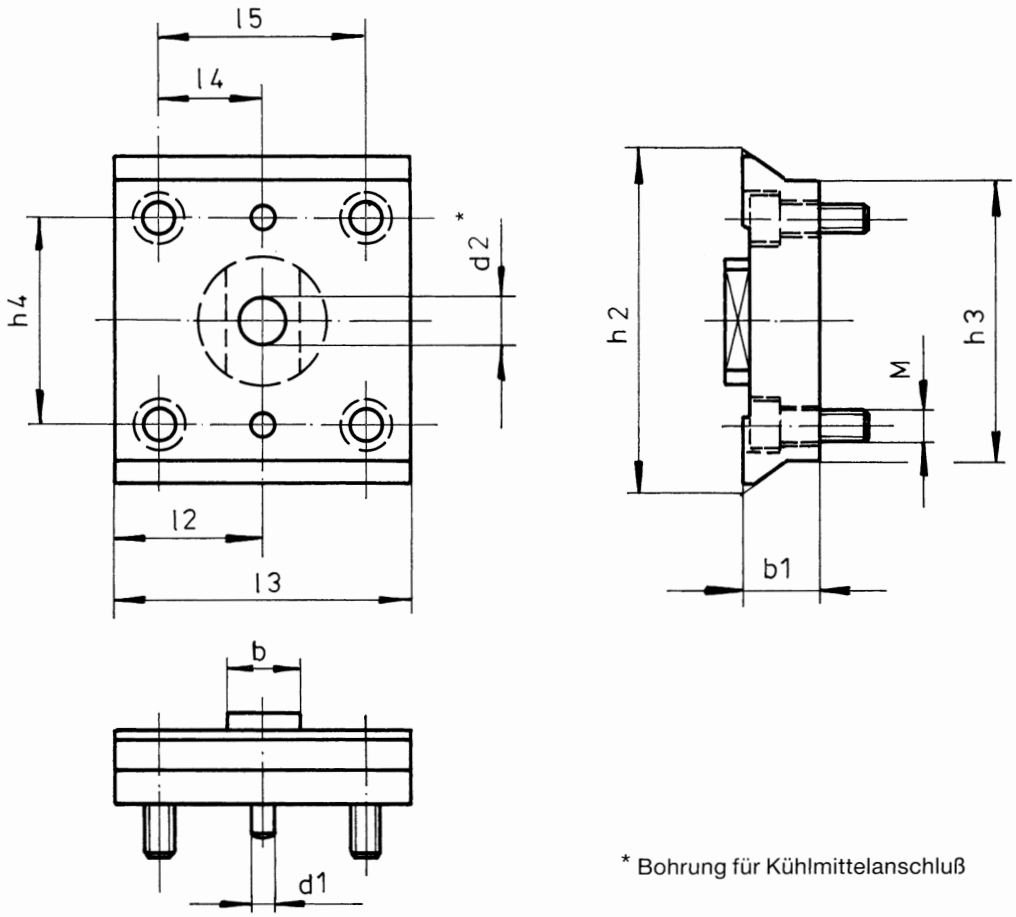

* Bohrung für Kühlmittelanschluß

Prisma h_2	d_1	d_2		b	b_1		h_3	h_4		l_2	l_3	l_4	l_5	M	Bestell-Nummer Part-No. Codification
72	6	13		20	20		53	30		39	78	25	50	M 8	**321.072.00**
90	8	16		25	25		71	55		39	78	25	50	M 10	**321.090.00**
115	8	16		25	25		93	70		49	98	35	70	M 10	**321.115.00**
140	10	16		25	35		115	90		59	160	45	132	M 12	**321.140.00**

Ausführung: Ganz einsatzgehärtet 58±2 HRC, Zugfestigkeit >900 N/mm², geschliffen und brüniert
Execution: Totally hardened 58±2 HRC, tensile strength >N/mm², grinded and browning antirust treatment
Exécution: Complètement trempé 58±2 HRC, résistance à la traction >900 N/mm², meulé et bruni

WENDEL GmbH Werkzeugbau www.wendel-tools.de
Hofgarten 5 72160 Horb Tel. +49(0)7451/5527-0 Fax +49(0)7451/5527-27

Doppel-Bohrstangenhalter

Double boring bar holder
Porte-outil pour barre d'alésage, double

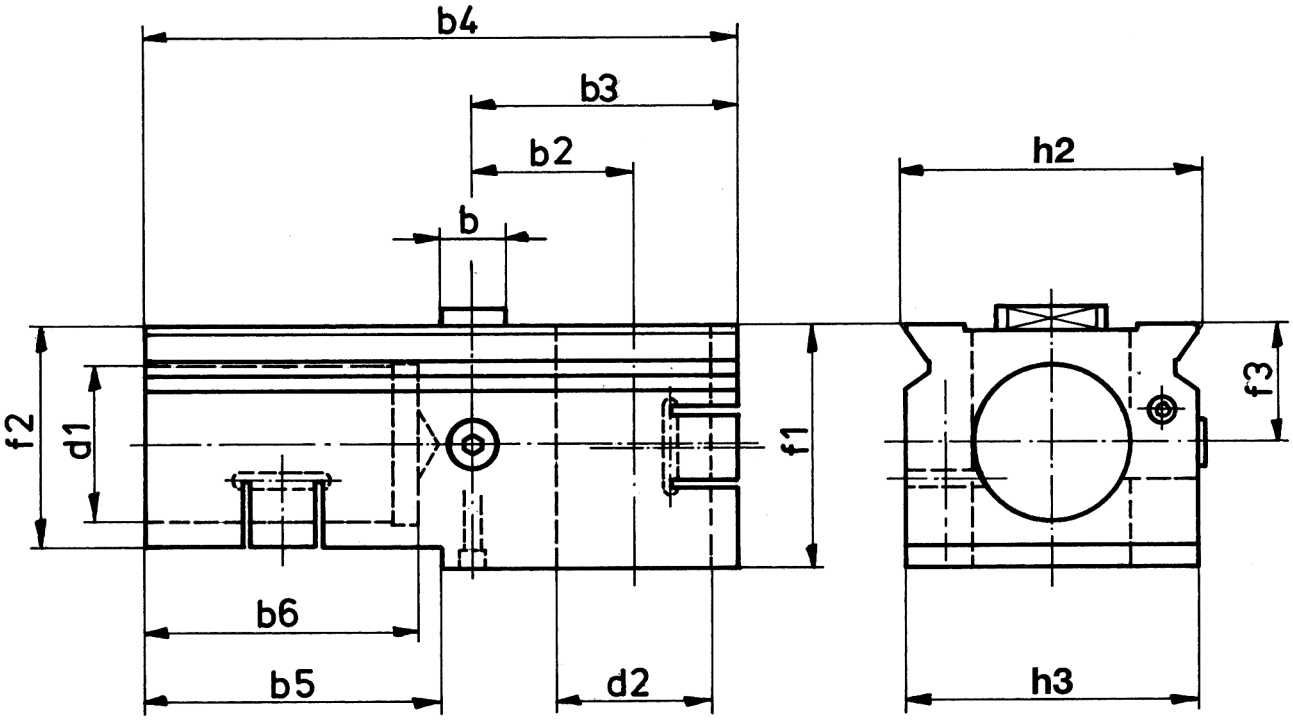

Prisma h_2	d_1 H_7	d_2 H_7	h_3	b	b_2	b_3	b_4	b_5	b_6	f_1	f_2	f_3			Bestell-Nummer Part-No. Codification
72	40	40	68	20	40	75	175	–	80	70	70	35			**325.072.40**
90	50	50	85	25	45	80	210	–	110	80	80	45			**325.090.50**
115	60	60	110	25	62,5	102	227	150	105	94	85	45			**325.115.60**
140	60	60	135	25	65	105	285	170	105	125	100	60			**325.140.60**
140	80	80	135	25	65	120	300	170	150	125	115	60			**325.140.80**

Werkzeugkühlung: Kugelspritzdüse. Anschluß für drehbare Rohrverschraubung (soweit techn. möglich).
Coolant: Eyeball unit. Connection for swivelling pipe (where techn. possible).
Refroidissement: Arrosage. Raccord pour tuyan raccordé par vis (autant que possible technique).

WENDEL GmbH Werkzeugbau www.wendel-tools.de
Hofgarten 5 72160 Horb Tel. +49(0)7451/5527-0 Fax +49(0)7451/5527-27

DIN 69881 Teil 1	**Wendeplattenbohreraufnahme zylindrisch mit Innenkühlung** »U« Drill Holder with internal coolant channel Porte Foret pour Foret à Plaquettes	NC 327 Form WN

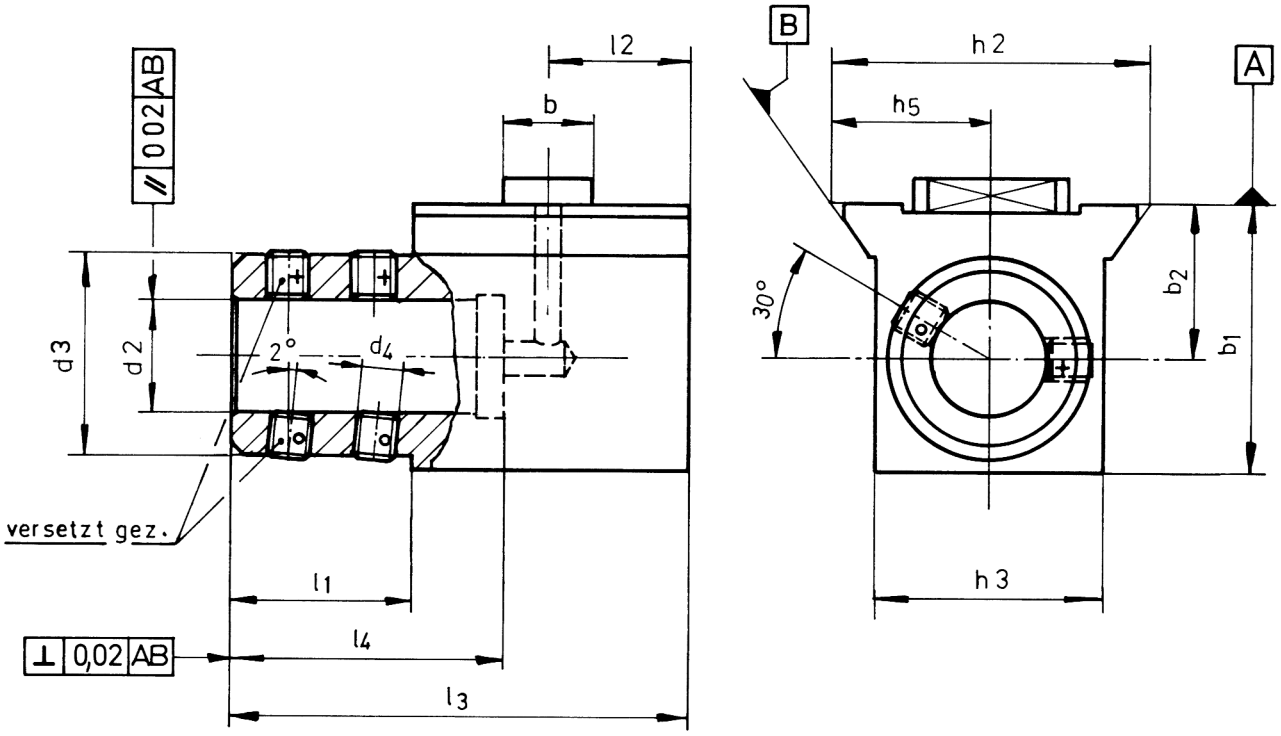

Prisma h_2	d_2 H_6		d_3	b	b_1	b_2		l_1	l_2	l_3	l_4		h_3	h_5	Bestell-Nummer Part-No. Codification
72	20		45	20	62	35		42	39	110	54		53	36	**327.072.20**
72	25		52	20	62	35		39	39	110	59		53	36	**327.072.25**
72	32		65	20	68	35		39	39	110	63		68	36	**327.072.32**
90	20		45	25	80	45		45	39	138	54		71	45	**327.090.20**
90	25		52	25	80	45		50	39	138	59		71	45	**327.090.25**
90	32		65	25	80	45		55	39	138	63		71	45	**327.090.32**
90	40		72	25	94	45		60	39	138	73		71	45	**327.090.40**
90	50		82	25	94	45		50	39	138	83		90	45	**327.090.50**
115	20		45	25	94	45		45	49	148	54		93	57,5	**327.115.20**
115	25		52	25	94	45		50	49	148	59		93	57,5	**327.115.25**
115	32		65	25	94	45		55	49	148	63		93	57,5	**327.115.32**
115	40		72	25	94	45		60	49	148	73		93	57,5	**327.115.40**
115	50		82	25	94	45		50	49	148	83		93	57,5	**327.115.50**
140	20		45	25	94	60		45	59	178	54		115	70	**327.140.20**
140	25		52	25	94	60		50	59	178	59		115	70	**327.140.25**
140	32		65	25	94	60		55	59	178	63		115	70	**327.140.32**
140	40		72	25	94	60		60	59	178	73		115	70	**327.140.40**
140	50		82	25	105	60		72	59	178	83		115	70	**327.140.50**

WENDEL GmbH Werkzeugbau www.wendel-tools.de

Hofgarten 5 72160 Horb Tel. +49(0)7451/5527-0 Fax +49(0)7451/5527-27

DIN 69881 Teil 1	**Wendeplattenbohreraufnahme zylindrisch mit Innenkühlung** »U« Drill Holder with internal coolant channel Porte Foret pour Foret à Plaquettes	NC 329 Form WN

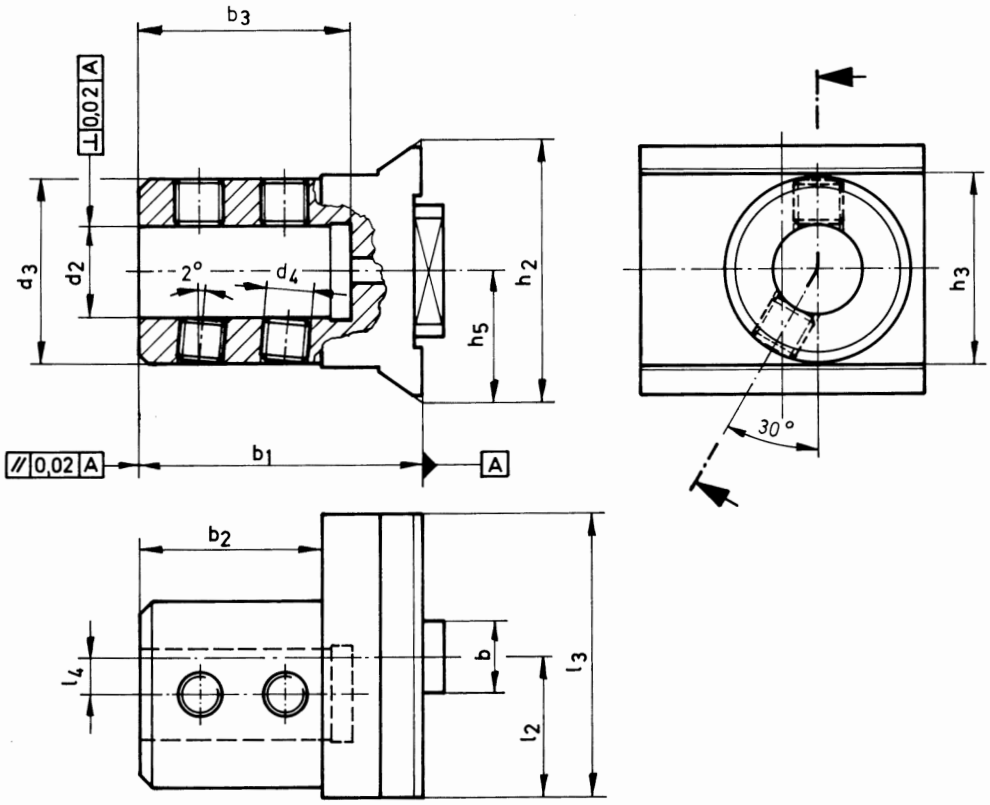

• Prisma h_2	d_2 H_6		d_3	b	b_1	b_2	b_3			h_3	h_5	l_2	l_3	l_4	Bestell-Nummer Part-No. Codification
72	20		45	20	78	42	54			53	36	39	78	10	**329.072.20**
72	25		52	20	78	50	59			53	36	39	78	10	**329.072.25**
72	32		65	20	78	50	63			72	36	39	78	10	**329.072.32**
90	20		45	25	98	42	54			71	45	49	98	12,5	**329.090.20**
90	25		52	25	98	50	59			71	45	49	98	12,5	**329.090.25**
90	32		65	25	98	50	63			71	45	49	98	12,5	**329.090.32**
90	40		72	25	98	60	73			71	45	49	98	12,5	**329.090.40**
90	50		82	25	98	70	83			90	45	49	98	12,5	**329.090.50**
115	20		45	25	98	42	54			93	57,5	49	98	12,5	**329.115.20**
115	25		52	25	98	50	59			93	57,5	49	98	12,5	**329.115.25**
115	32		65	25	98	50	63			93	57,5	49	98	12,5	**329.115.32**
115	40		72	25	98	60	73			93	57,5	49	98	12,5	**329.115.40**
115	50		82	25	98	70	83			93	57,5	49	98	12,5	**329.115.50**
140	20		45	25	120	42	54			115	70	59	118	12,5	**329.140.20**
140	25		52	25	120	50	59			115	70	59	118	12,5	**329.140.25**
140	32		65	25	120	50	63			115	70	59	118	12,5	**329.140.32**
140	40		72	25	120	60	73			115	70	59	118	12,5	**329.140.40**
140	50		82	25	120	70	83			115	70	59	118	12,5	**329.140.50**

WENDEL GmbH Werkzeugbau www.wendel-tools.de

Hofgarten 5 72160 Horb Tel. +49(0)7451/5527-0 Fax +49(0)7451/5527-27

Mehrfach-Werkzeughalter

Multi toolholder
Porte-outil multiple

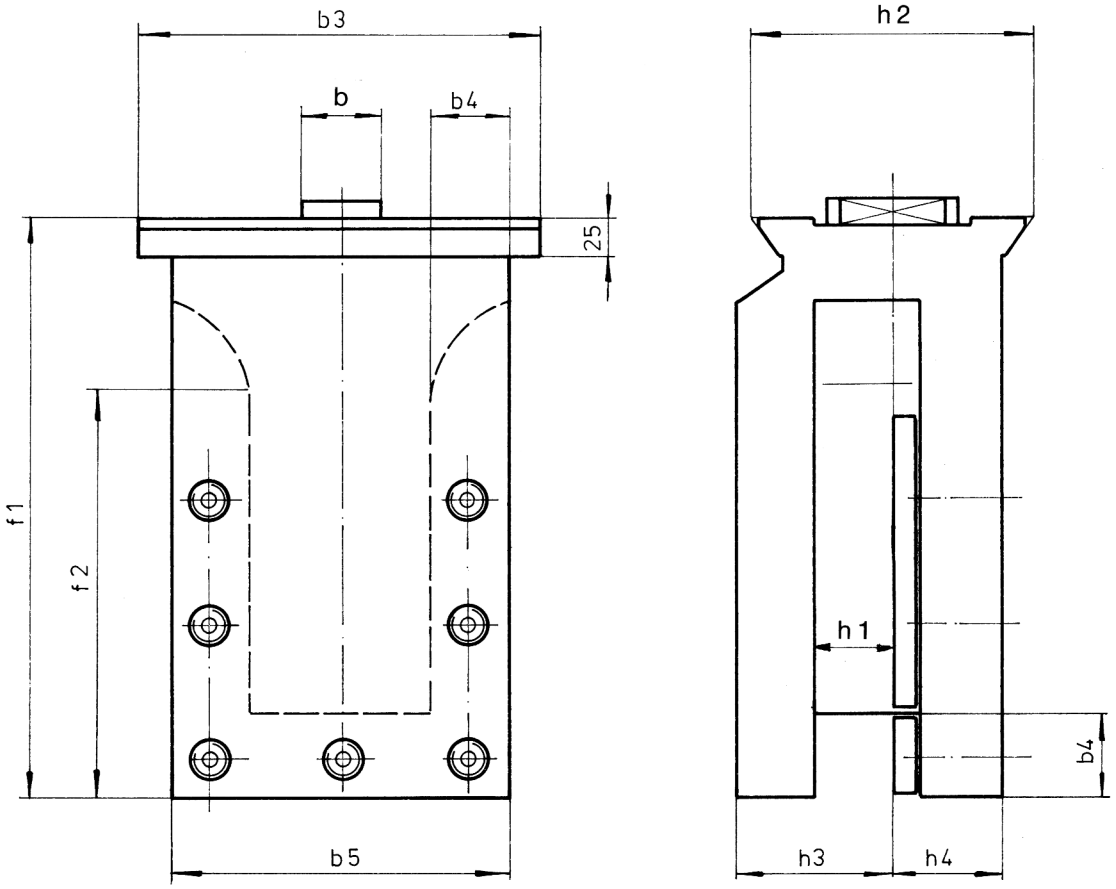

Prisma h_2	h_1	h_3	h_4		b	b_3	b_4	b_5		f_1	f_2				Bestell-Nummer Part-No. Codification
72	20	43	27		20	98	22	70		160	100				**330.072.20**
90	25	50	35,5		25	108	26	80		200	130				**330.090.25**
115	32	60	40		25	118	26	98		200	150				**330.115.32**
140	40	78	57,5		25	144	32	118		240	170				**330.140.40**

Werkzeugkühlung: Kugelspritzdüse. Anschluß für drehbare Rohrverschraubung (soweit techn. möglich).
Coolant: Eyeball unit. Connection for swivelling pipe (where techn. possible).
Refroidissement: Arrosage. Raccord pour tuyau raccordé par vis (autant que possible technique).

WENDEL GmbH Werkzeugbau www.wendel-tools.de
Hofgarten 5 72160 Horb Tel. +49(0)7451/5527-0 Fax +49(0)7451/5527-27

Radial-Prismen-Adapter für Zylinderschaft-Aufnahme

DIN 69880 Teil 1

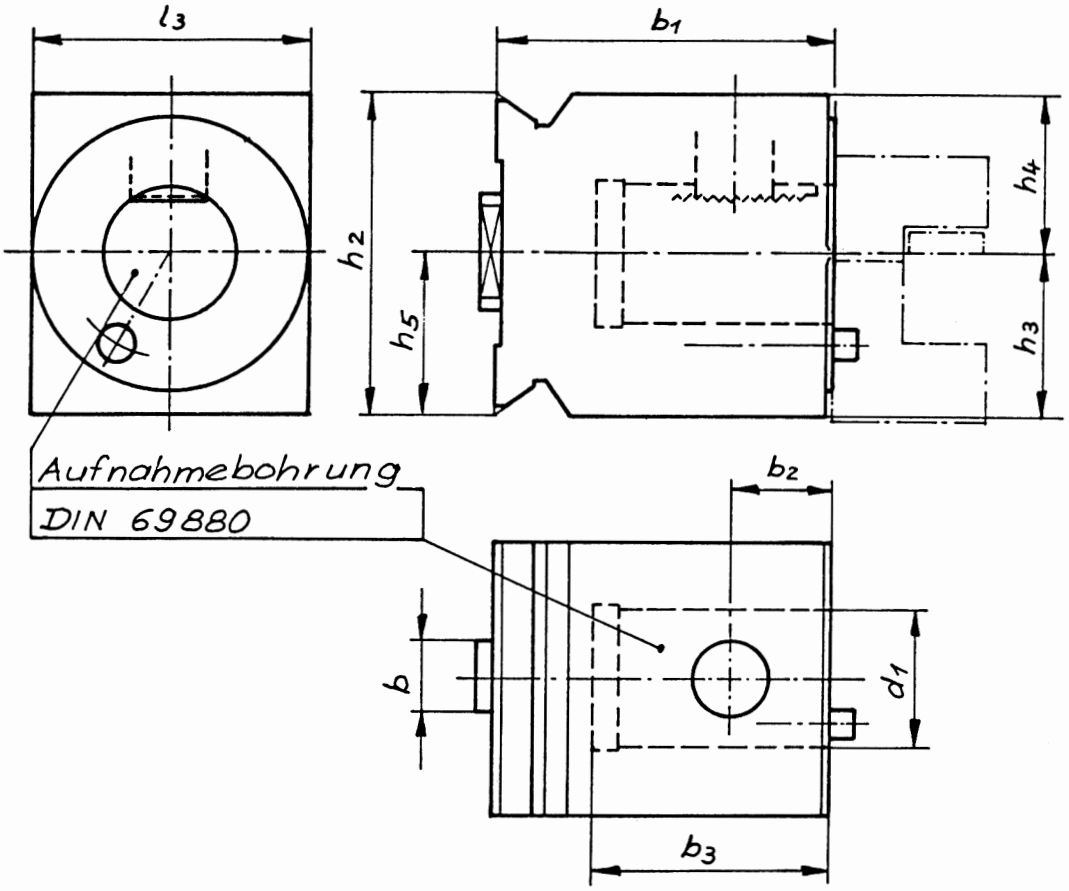

Prisma Weite **h2**	h_3	h_4	h_5		d_1 H_6		b	b_1	b_2	b_3		L_3			Bestell-Nummer Codification
90	45	45	45		30		25	85	30	60		78			**348.090.30.085**
90	45	57,5	45		40		25	95	30	70		78			**348.090.40.095**
90	45	61	45		50		25	110	36	82		98			**348.090.50.110**
115	46,5	57,5	57,5		40		25	95	30	70		98			**348.115.40.095**
115	46,5	61	57,5		50		25	110	36	85		98			**348.115.50.110**
140	57,5	57,5	70		40		25	95	30	70		118			**348.140.40.095**
140	57,5	61	70		50		25	110	36	85		118			**348.140.50.110**
140	57,5	76	70		60		25	125	44	100		118			**348.140.60.125**

WENDEL GmbH Werkzeugbau www.wendel-tools.de
Hofgarten 5 72160 Horb Tel. +49(0)7451/5527-0 Fax +49(0)7451/5527-27

Notizen

Notizen

Notizen

Kataloge und alle technischen Angaben wurden mit größter Sorgfalt zusammengestellt. Trotzdem sind Fehler nicht ganz auszuschließen. Wir weisen deshalb darauf hin, das weder eine Garantie noch die juristische Verantwortung oder irgendeine Haftung für Folgen, die auf fehlerhafte Angaben zurückgehen, übernommen werden können. Für Mitteilungen eventueller Fehler sind wir dankbar.

Der Katalog ist urheberrechtlich geschützt und bleibt unser Eigentum.
Nachdruck, auch auszugsweise, ist nicht gestattet.

Die bildlichen Darstellungen der Werkzeuge sind unverbindlich.
Änderungen durch Weiterentwicklungen und Irrtum behalten wir uns vor.

WENDEL GmbH Werkzeugbau www.wendel-tools.de
Hofgarten 5 72160 Horb Tel. +49(0)7451/5527-0 Fax +49(0)7451/5527-27

Wendel GmbH
Werkzeugbau
Hofgarten 5
D-72160 Horb
Tel.: +49(0)7451/5527-0
Fax: +49(0)7451/5527-27
E-Mail: info@wendel-tools.de

Vertriebsbüro Stuttgart
Reinhardtstraße 46
D-72649 Wolfschlugen
Tel.: +49(0)7022/261782
Fax: +49(0)7022/261783
E-Mail: wendel.stuttgart@wendel-tools.de

Vertriebsbüro Köln
Hüttenstraße 12
D-50374 Erftstadt
Tel.: +49(0)2235/9877934
Fax: +49(0)2235/9877935
E-Mail: wendel.koeln@wendel-tools.de

Internet: www.wendel-tools.de

Ausgabe 01/13

WENDEL

TECHNOLOGY YOU CAN TRUST